RIDAN

Автоматика для коттеджей

Технический каталог | август 2026



ridan.ru

RIDAN

Решения для автоматизации систем отопления коттеджей

Каталог

- **Радиаторные терморегуляторы**
- **Коллекторные группы**
- **Узлы смесительные для теплого пола**
- **Электронные комнатные термостаты**
- **Термоэлектрические приводы**
- **Принципиальные схемы**

Москва
«Ридан»
2026

Содержание

Термостатические элементы серии R-Ario 5
Клапан терморегулятора с предварительной настройкой TR-N KA. 9
Клапан запорный радиаторный LV KA 13
Клапан запорно-присоединительный LV-KD KA 15
Коллекторные группы из никелированной латуни для отопления и теплых полов FHF 19
Коллекторные группы из нержавеющей стали для отопления и теплых полов SSM 25
Смесительные узлы для теплого пола FHM-CR 31
Комнатный термостат программируемый WT-R, белый 35
Комнатный термостат программируемый WT-RB, черный. 39
Беспроводные комнатные термостаты RT2000RF+RX1 43
Комнатный термостат программируемый Greencon-R с Modbus RTU (RS485) 47
Комнатные термостаты программируемые RSmart–S с Wi-Fi (сменные рамки) 51
Комнатные термостаты программируемые RSmart–F с Wi-Fi 55
Коммутационная панель WD 230 для подключения термостатов и приводов TWA 59
Термоэлектрические приводы TWA 63
Электронный радиаторный термостат SmartHeat 65
Шлюз SmartHeat Gateway 69
Схемы и описание решений для зонального регулирования с использованием оборудования Ридан 71

Термостатические элементы серии R-Ario

Описание и область применения



Термостатические элементы серии R-Ario — устройства автоматического регулирования температуры, предназначенные для комплектации радиаторных терморегуляторов TR-N KA, а также Danfoss RA-N/G и RTR-N/G.

Имеют присоединение M30x1,5 для термоэлемента R-Ario M30S, R-Ario M30R и присоединение RTR/RA для R-Ario RA, совместимые с производимыми в России клапанами Ридан TR-G, а так же Danfoss с присоединением RTR/RA.

Радиаторный терморегулятор представляет собой пропорциональный регулятор температуры воздуха прямого действия с малой зоной пропорциональности, которыми в настоящее время оснащаются системы отопления зданий различного назначения.

Терморегулятор состоит из двух частей: универсального термостатического элемента серии R-Ario и регулирующего клапана с предварительной настройкой пропускной способности TR-N KA (для двухтрубных систем отопления) или TR-G (для однотрубной системы).

Термостатические элементы серии R-Ario снабжены устройствами фиксирования и ограничения температурной настройки и защиты системы от замерзания.

Номенклатура и кодовые номера для оформления заказа

Тип	Описание	Диапазон настройки температуры, °C	Кодовый номер
R-Ario RA	Термостатический элемент со встроенным датчиком, присоединение RTR/RA	6–28	**083G6070R**
R-Ario M30S	Термостатический элемент со встроенным датчиком, присоединение M30x1,5	6–28	**083G6080R**
R-Ario M30R	Термостатический элемент со встроенным датчиком, присоединение M30x1,5	6–28	**083G5034R**

Устройство и принцип действия

(на примере R-Ario M30S)

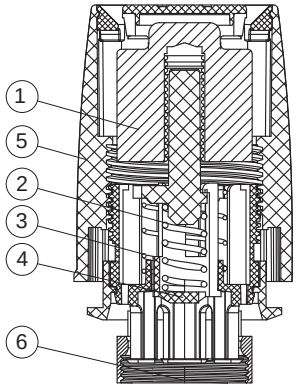

1 – Сильфон
2 – Разгрузочная пружина
3 – Настроечная пружина
4 – Шток
5 – Настроечная рукоятка со шкалой
6 – Присоединительная гайка M30×1,5

Основное устройство термостатического элемента — сильфон, который обеспечивает пропорциональное регулирование. Датчик термоэлемента воспринимает изменение температуры окружающего воздуха. Сильфон и датчик заполнены специальной термочувствительной жидкостью.

Выверенное давление в сильфоне соответствует температуре его зарядки. Это давление сбалансировано силой сжатия настроечной пружины.

При повышении температуры воздуха вокруг датчика жидкость расширяется, и давление в сильфоне растет. При этом сильфон увеличивается в объеме, перемещая золотник клапана в сторону закрытия отверстия для протока теплоносителя в отопительный прибор до тех пор, пока не будет достигнуто равновесие между усилием пружины и давлением жидкости.

При понижении температуры воздуха жидкость начинает сжиматься, и давление в сильфоне падает, что приводит к уменьшению его объема и перемещению золотника клапана в сторону открытия до положения, при котором вновь установится равновесие системы.

Для исключения влияния теплого воздуха от греющего патрубка отопительного прибора рекомендуется устанавливать термостатические элементы в горизонтальном положении.

Ограничение и блокировка настройки температуры

Термостатический элемент комплектуется фиксаторами настройки, которые по умолчанию установлены в крайних положениях на термоэлементе и позволяют настраивать его в диапазоне от «*» до «5».

Для ограничения настройки необходимо совместить прорезь в кольце с фиксатором температуры. Вынуть фиксатор. Повернуть регулятор термоэлемента так, чтобы указатель оказался напротив требуемой настройки. Вставить фиксатор сбоку от указателя настройки по ходу вращения регулятора.

Метка на шкале	*	1	2	3	4	5
Настройка, °С	6	12	16	20	24	28

«» - настройка защиты от замерзания*

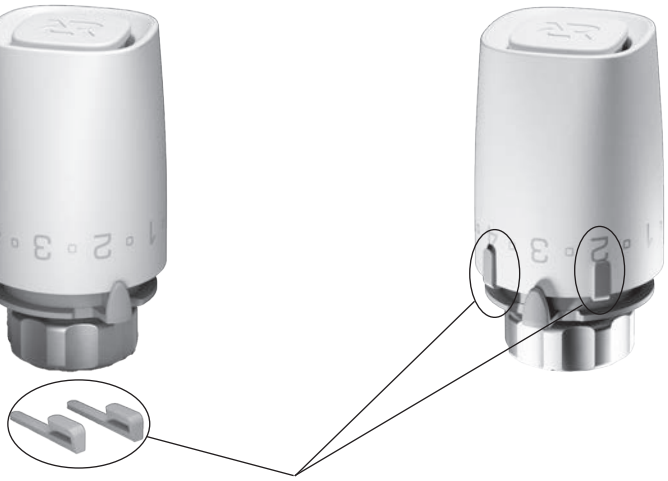

Фиксаторы настройки (входят в комплект поставки)

Габаритные и присоединительные размеры

R-Ario RA

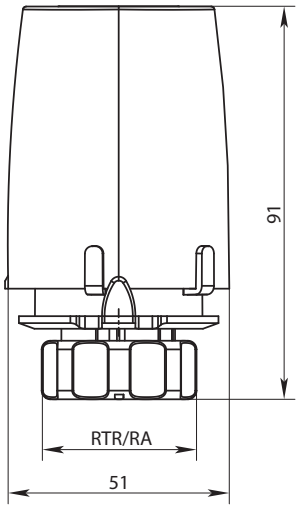

R-Ario M30S

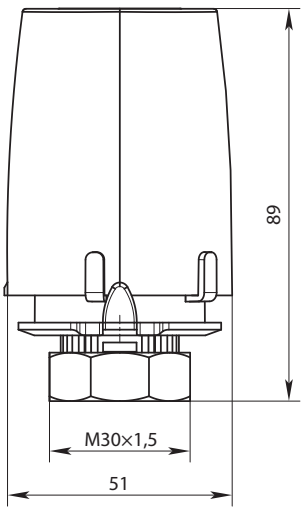

R-Ario M30R

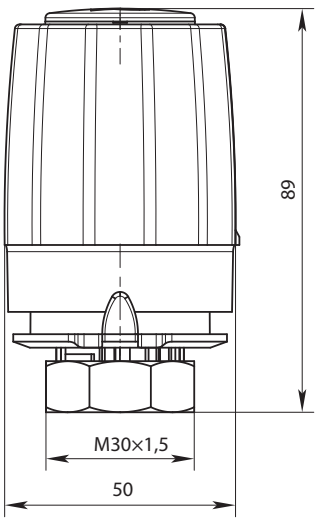

Центральный офис • ООО «Ридан Трейд»
Россия, 143581 Московская обл., м. о. Истра, дер. Лешково, 217.
Телефоны: +7 (495) 792-57-57 (Москва), 8 (800) 700 888 5 (регионы) • E-mail dom@ridan.ru • ridan.ru

Компания «Ридан» не несет ответственности за опечатки в каталогах, брошюрах и других изданиях, а также оставляет за собой право на модернизацию своей продукции без предварительного оповещения. Это относится также к уже заказанным изделиям при условии, что такие изменения не повлекут за собой последующих корректировок уже согласованных спецификаций. Все торговые марки упомянутые в этом издании являются собственностью соответствующих компаний. «Ридан», логотип «Ридан» являются торговыми марками компании «Ридан». Все права защищены.

Клапан терморегулятора с предварительной настройкой TR-N KA

Описание и область применения

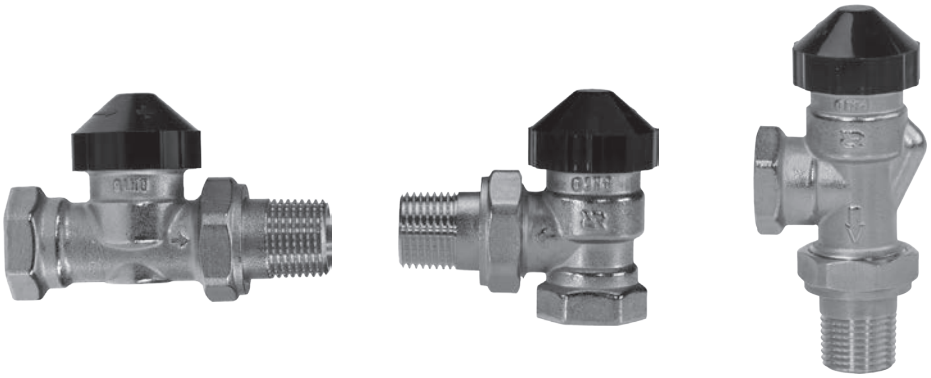

Прямой *Угловой* *Угловой осевой*

Регулирующий клапан TR-N KA предназначен для применения в двухтрубных насосных системах водяного отопления.

TR-N KA оснащен встроенным устройством, для предварительной (монтажной) настройки его пропускной способности в рамках диапазона:

- Kv = 0,09–0,4 м³/ч — для клапанов DN15;
- Kv = 0,11–0,43 м³/ч — для клапанов DN20.

Клапан TR-N KA может сочетаться с термостатическими элементами серии Ридан R-Ario.

Для идентификации клапанов TR-N KA их защитные колпачки окрашены в черный цвет. Защитный колпачок не должен использоваться для перекрытия потока теплоносителя через отопительный прибор. Для перекрытия потока следует применять сервисную латунную запорную рукоятку (кодовый номер **013G3300R**).

Корпус клапана изготовлен из латуни с никелевым покрытием.

Двухтрубная насосная система отопления

а — вертикальная б — горизонтальная

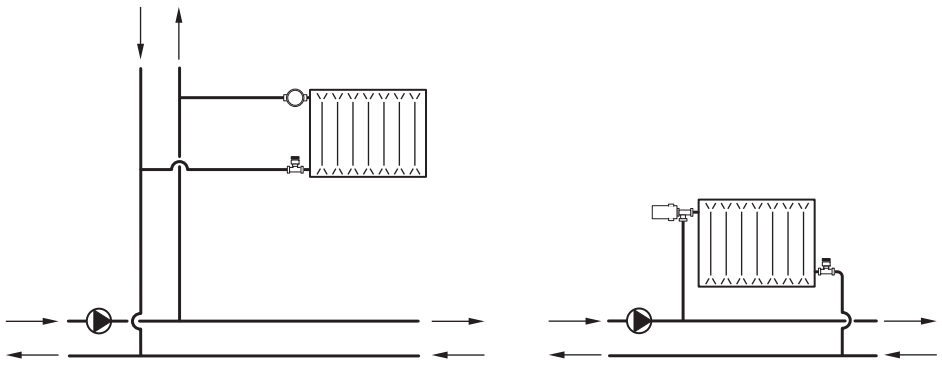

Для предотвращения отложений и коррозии клапаны терморегуляторов TR-N KA следует применять в системах водяного отопления, где теплоноситель отвечает требованиям Правил технической эксплуатации электрических станций и сетей Российской Федерации. Не рекомендуется использовать для смазки деталей клапана составы, содержащие нефтепродукты (минеральные масла).

Номенклатура и кодовые номера для оформления заказа

Тип	Исполнение	Резьба штуцеров, дюймы		Макс. пропускная способность, K_{vs}, м³/ч	Пропускная способность при Xp 2C, K_v, м³/ч						PN, бар	Макс. темп. теплоносителя, °C	Кодовый номер
		к трубопроводу	наружн. R (к радиатору)		6	5	4	3	2	1			
TR-N KA 15	Угловой	½	½	0,75	0,4	0,3	0,25	0,17	0,14	0,09	10	120	**083G5201R**
	Прямой												**083G5202R**
	Угловой осевой												**083G5205R**
TR-N KA 20	Угловой	¾	¾	0,85	0,43	0,31	0,27	0,19	0,16	0,11			**083G7203R**
	Прямой												**083G7204R**

Предварительная настройка

Настройка на расчетное значение производится легко и точно с помощью настроечного ключа (входит в комплект поставки клапана).

Для этого следует произвести следующие операции:

- снять защитный колпачок или термостатический элемент;
- вставить настроечный ключ в пазы клапанной вставки;
- повернуть ключ так, чтобы желаемое значение оказалось напротив установочной отметки «||» (заводская установка «6»);
- убрать настроечный ключ.

Предварительная настройка может производиться в диапазоне от «1» до «6» плавно. В положении «6» клапан полностью открыт.

Когда термостатический элемент смонтирован, то предварительная настройка оказывается спрятанной и таким образом защищенной от неавторизованного изменения.

Пример заказа радиаторного терморегулятора

Для отопительного прибора с подводками DN = 15 мм с боковым подключением к двухтрубному стояку выбираем клапан TR-N KA DN = 15 мм прямого исполнения (**083G5202R**) и термостатический элемент R-Ario M30S с жидкостным встроенным температурным датчиком (**083G6080R**).

Выбор настройки клапана следует осуществлять на основании гидравлического расчета системы отопления.

Устройство

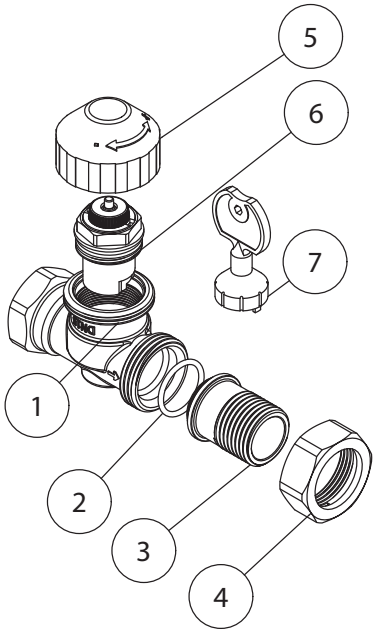

1 – Корпус клапана
2 – Кольцевое уплотнение
3 – Ниппель R½''
4 – Гайка
5 – Защитный колпачок
6 – Клапанная вставка
7 – Настроечный ключ

Радиаторный терморегулятор состоит из двух частей: универсального термостатического элемента серии R-Ario и регулирующего клапана с предварительной настройкой TR-N KA.

Термостатический элемент и регулирующий клапан заказываются отдельно

Материалы, контактирующие с теплоносителем

Корпус клапана	Латунь CW617N
Кольцевое уплотнение	Этилен-пропиленовый каучук EPDM
Ниппель R½''	Латунь CW617N
Гайка	Латунь CW617N
Клапанная вставка	Латунь CW617N+ Пластик ABS

Пример определения настройки клапана TR-N KA

Требуется выбрать номер настройки клапана TR-N KA, установленного в двухтрубной системе водяного отопления при следующих условиях.

- Требуемая мощность радиатора: Q = 1,5 кВт.
- Перепад температур теплоносителя: ΔT = 20 °C.
- Перепад давлений на клапане: ΔP = 0,1 бар (10 кПа).

Решение

Расход теплоносителя через радиатор:

$$G = \frac{Q \cdot 860}{\Delta T} = \frac{1,5 \cdot 860}{20} = 64,5 \text{ кг/ч } (0,0645 \text{ м}^3/\text{ч}).$$

Требуемая пропускная способность клапана:

$K_V = G/\sqrt{\Delta P}$, бар,

где G — расход в м³/ч;

ΔP — перепад давлений на клапане, бар.

$$K_v = \frac{G}{\sqrt{\Delta P}} = \frac{0,0645}{\sqrt{0,1}} = 0,2 \text{ м}^3/\text{ч}.$$

Если полученное значение находится между двумя значениями настройки в таблице, то выбирается наибольший.

В данном случае по расчету получается настройка 4 (K_V 0,25 м³/ч) на клапане TR-N KA DN15.

Габаритные и присоединительные размеры TR-N KA 15

083G5201R

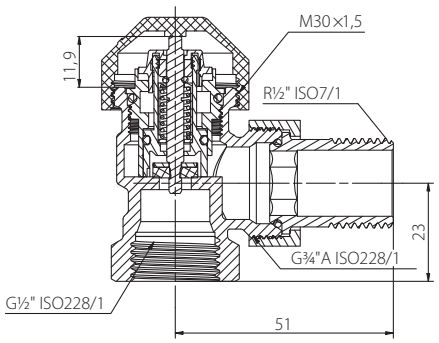

083G5202R

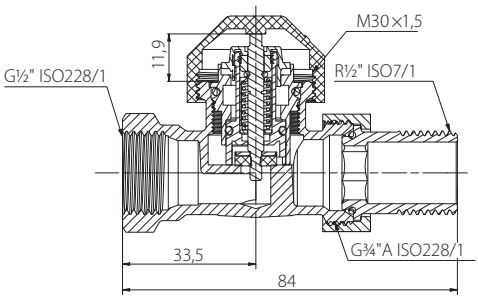

083G5205R

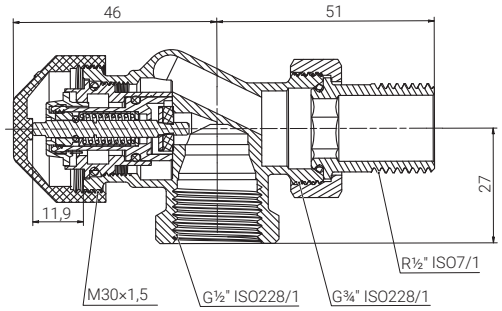

Габаритные и присоединительные размеры TR-N KA 20

083G7203R

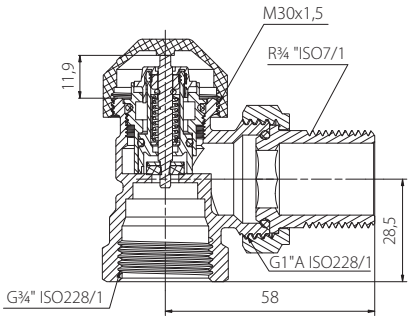

083G7204R

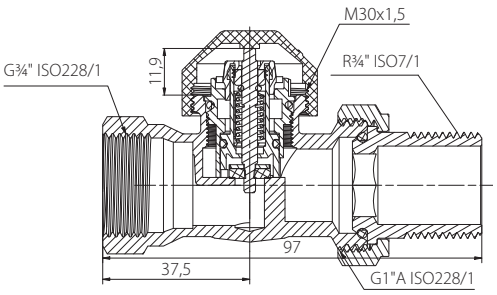

Центральный офис • ООО «Ридан Трейд»
Россия, 143581 Московская обл., м. о. Истра, дер. Лешково, 217.
Телефоны: +7 (495) 792-57-57 (Москва), 8 (800) 700 888 5 (регионы) • E-mail dom@ridan.ru • ridan.ru

Компания «Ридан» не несет ответственности за опечатки в каталогах, брошюрах и других изданиях, а также оставляет за собой право на модернизацию своей продукции без предварительного оповещения. Это относится также к уже заказанным изделиям при условии, что такие изменения не повлекут за собой последующих корректировок уже согласованных спецификаций. Все торговые марки упомянутые в этом издании являются собственностью соответствующих компаний. «Ридан», логотип «Ридан» являются торговыми марками компании «Ридан». Все права защищены.

Клапан запорный радиаторный LV KA

Описание и область применения



LV KA прямой

LV KA угловой

Клапаны запорные LV KA применяются в двухтрубных насосных системах водяного отопления для отключения отдельного отопительного прибора для его демонтажа или технического обслуживания без опорожнения всей системы.

LV KA выпускаются в двух модификациях: прямой и угловой. Клапаны изготавливаются из чистой латуни с никелевым покрытием.

Пропускная способность клапана LV KA в открытом положении:

- K_{VS} = 2,5 м³/ч — для клапана диаметром ½";
- K_{VS} = 3,0 м³/ч — для клапана диаметром ¾".

Клапан LV KA позволяет опорожнить отопительный прибор. Для этого необходимо снять крышку с LV KA и перекрыть клапан, а затем навернуть на него спускной кран. После установки кран можно открыть для слива воды поворотом влево квадратного штифта в его верхней части.

Для предотвращения отложений и коррозии клапаны LV KA следует применять в системах водяного отопления, где теплоноситель отвечает требованиям Правил технической эксплуатации электрических станций и сетей Российской Федерации.

Пример применения

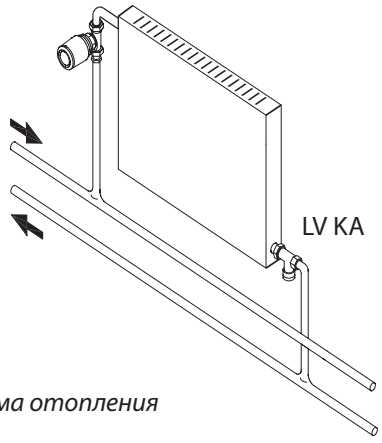

Двухтрубная система отопления

Номенклатура и кодовые номера для оформления заказа

Клапан LV KA

Тип и исполнение	DN, мм	Резьба штуцеров, дюймы		Пропускная способность клапана K_{VS}, м³/ч	Макс. давление, бар		Макс. темп. воды, °C	Кодовый номер
		внутр. R_p (к трубопроводу)	наружн. R (к радиатору)		рабочее	испытательное		
LV KA угловой	15	½	½	2,5	10	16	120	**083L0551R**
LV KA прямой								**083L0552R**
LV KA угловой	20	¾	¾	3,0				**083L0753R**
LV KA прямой								**083L0754R**

Устройство

Устройство клапана LV KA

1 – крышка;
2 – направляющая втулка;
3 – запорный конус;
4 – корпус клапана;
5 – соединительная гайка;
6 – ниппель

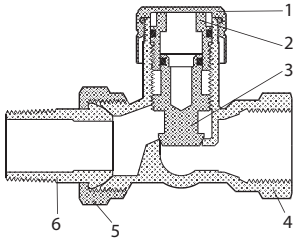

Материалы, контактирующие с теплоносителем

Корпус клапана и прочие металлические детали	Латунь Ms 58
Кольцевые уплотнения	Бутадиенакрилонитрильный каучук

Монтаж

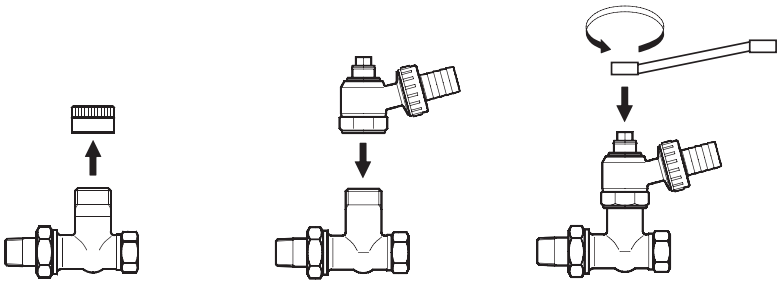

Клапан запорный LV KA

LV KA предназначен для монтажа в выходной пробке радиатора. Чтобы обеспечить слив воды из радиатора, необходимо установить запорный клапан крышкой вперед или вниз.

Спускной кран

Для монтажа спускного крана необходимо выполнить следующие операции:

1) перекрыть клапан терморегулятора на входе радиатора. Для предосторожности термостатический элемент необходимо заменить сервисной латунной запорной рукояткой (кодовый номер **013G3300R**);

2) снять крышку LV KA и перекрыть клапан;

3) смонтировать смонтировать спускной кран **003L0152R** и надеть шланг на шланговую насадку;

4) для спуска воды открыть клапан гаечным ключом.

Габаритные и присоединительные размеры

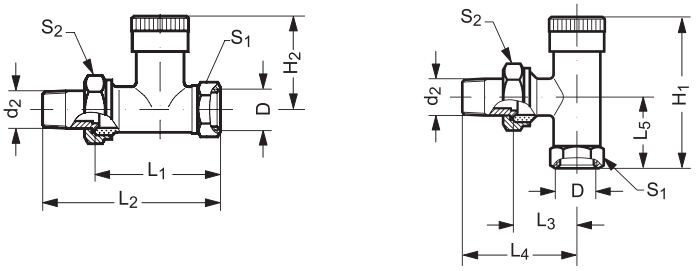

Тип	Резьба штуцеров, дюймы		Размеры, мм								
	D	d_2	H_1	H_2	L_1	L_2	L_3	L_4	L_5	S_1	S_2
LV KA 15	R_D ½	R ½	63	41	53	80	30	57	27	27	30
LV KA 20	R_D ¾	R ¾	63	40	61	92	34	65	30	32	37

Центральный офис • ООО «Ридан Трейд»
Россия, 143581 Московская обл., м. о. Истра, дер. Лешково, 217.
Телефоны: +7 (495) 792-57-57 (Москва), 8 (800) 700 888 5 (регионы) • E-mail dom@ridan.ru • ridan.ru

Компания «Ридан» не несет ответственности за опечатки в каталогах, брошюрах и других изданиях, а также оставляет за собой право на модернизацию своей продукции без предварительного оповещения. Это относится также к уже заказанным изделиям при условии, что такие изменения не повлекут за собой последующих корректировок уже согласованных спецификаций. Все торговые марки упомянутые в этом издании являются собственностью соответствующих компаний. «Ридан», логотип «Ридан» являются торговыми марками компании «Ридан». Все права защищены.

Клапан запорно-присоединительный LV-KD KA

Описание и область применения



LV-KD KA прямой с присоединением к отопительному прибору G ½ и G ¾



LV-KD KA угловой с присоединением к отопительному прибору G ½ и G ¾

Клапан запорно-присоединительный LV-KD KA предназначен для подключения отопительных приборов с нижним расположением присоединительных штуцеров с межосевым расстоянием 50 мм к разводящим трубопроводам горизонтальных двухтрубных систем отопления. С помощью LV-KD KA можно отключить отопительный прибор для его демонтажа или технического обслуживания без опорожнения всей системы отопления.

Для дренажа отдельного отопительного прибора на LV-KD KA надевается дренажное устройство (**003L0152R**). Клапаны изготавливаются из латуни с никелевым покрытием в прямом и угловом исполнении. С помощью специальных переходников LV-KD KA может присоединяться к штуцерам отопительного прибора с внутренней резьбой G ½ или наружной резьбой G ¾ A. Переходники являются самоуплотняющимися.

Дренажное устройство для опорожнения отопительного прибора выполнено без никелевого покрытия и является дополнительной принадлежностью. LV-KD KA может соединяться с медными, нержавеющими, полимерными или металлополимерными трубами системы отопления с помощью специальных уплотнительных фитингов (в комплект поставки не входят).

В целях предотвращения отложений и коррозии клапаны LV-KD KA следует применять в системах водяного отопления. При этом теплоноситель должен отвечать требованиям Правил технической эксплуатации электрических станций и сетей Российской Федерации.

Пример применения

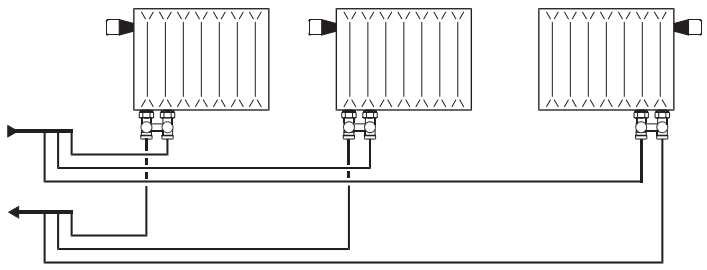

Двухтрубная горизонтальная система отопления

Номенклатура и кодовые номера для оформления заказа

Клапан LV-KD KA

Тип и исполнение	Резьба штуцеров, дюймы		Пропускная способность K_{vs}, м³/ч	Макс. давление, бар		Макс. темп. воды, °C	Кодовый номер
	к радиатору	к трубопров.		рабочее	испыта-тельное		
LV-KD KA угловой	Наружная G ½ A	Наружная G ¾ A	1,1	10	16	120	**083L0311R**
LV-KD KA прямой							**083L0312R**

Устройство LV-KD KA

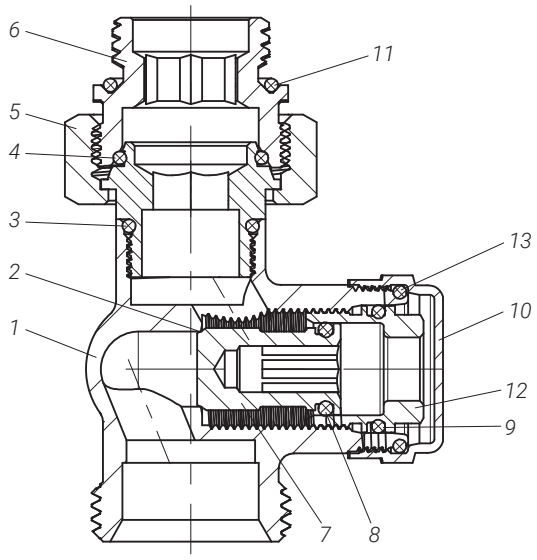

Устройство клапана LV-KD KA

1 — Корпус клапана
2 — Седло клапана
3, 4 — Кольцевое уплотнение
5 — Накидная гайка
6 — Адаптер ½ x ¾ евроконус
7 — Шток
8, 9 — Кольцевое уплотнение
10 — Колпачок
11, 13 — Кольцевое уплотнение
12 — Запорно-дренажное устройство

Материалы, контактирующие с теплоносителем

Корпус клапана и прочие металлические детали	Латунь
Кольцевые уплотнения	EPDM

Отключение отопительного прибора

Для отключения отопительного прибора сначала следует отвинтить крышки запорно-дренажных устройств. Затем перекрыть запорные устройства на входе и выходе теплоносителя 6-гранным ключом 6 мм.

Дренаж отопительного прибора

Для слива воды из отопительного прибора сначала следует отвинтить крышки запорно-дренажных устройств. Затем перекрыть запорные устройства на входе и выходе теплоносителя 6-гранным ключом на 6 мм. После этого надеть на штуцер запорно-дренажного устройства спускной кран **003L0152R** и поворотом квадратного штока размером 7 мм против часовой стрелки открыть дренаж. Для удобства шланговую насадку спускного крана можно поворачивать в любом направлении.

Габаритные и присоединительные размеры

083L0312R

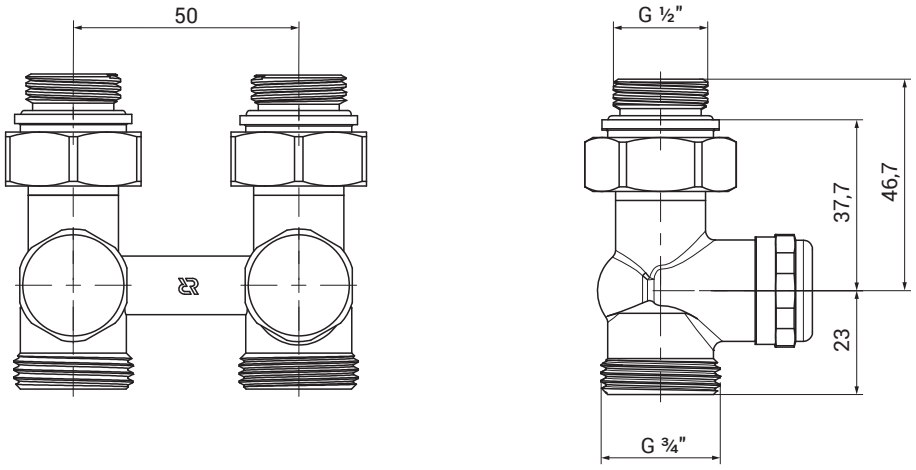

083L0311R

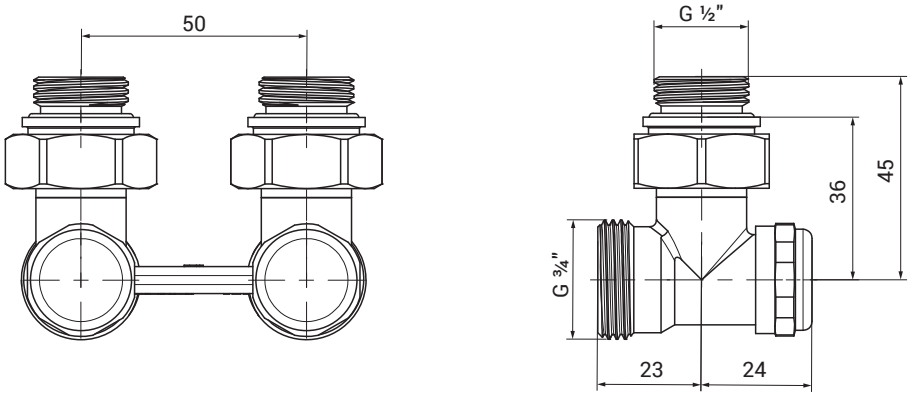

Центральный офис • ООО «Ридан Трейд»
Россия, 143581 Московская обл., м. о. Истра, дер. Лешково, 217.
Телефоны: +7 (495) 792-57-57 (Москва), 8 (800) 700 888 5 (регионы) • E-mail dom@ridan.ru • ridan.ru

Компания «Ридан» не несет ответственности за опечатки в каталогах, брошюрах и других изданиях, а также оставляет за собой право на модернизацию своей продукции без предварительного оповещения. Это относится также к уже заказанным изделиям при условии, что такие изменения не повлекут за собой последующих корректировок уже согласованных спецификаций. Все торговые марки упомянутые в этом издании являются собственностью соответствующих компаний. «Ридан», логотип «Ридан» являются торговыми марками компании «Ридан». Все права защищены.

Коллекторные группы из никелированной латуни для отопления и теплых полов FHF

Область применения

FHF-RF

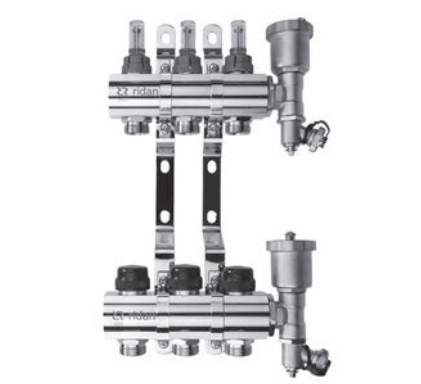

FHF-R

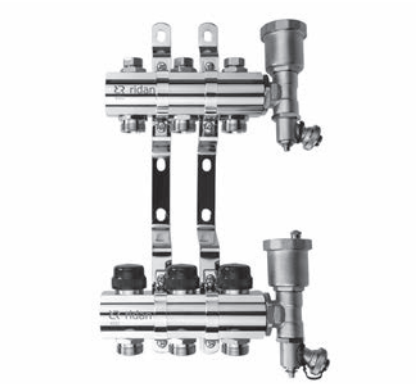

Распределительный коллектор типа FHF используют для регулирования подачи теплоносителя в системах радиаторного и напольного отопления. Трубопровод каждого из контуров подключают к отдельной паре присоединительных штуцеров распределителя, что даёт возможность регулировать расход теплоносителя в каждом помещении здания индивидуально.

Распределитель состоит из подающего и обратного коллекторов. *(Расходомеры, клапаны под шестигранник, и клапан с колпачком являются запорными элементами).*

Подающий коллектор имеет возможность отключения каждого из контуров системы и может быть укомплектован ротаметрами (серия FHF-RF).

Обратный коллектор оборудован встроенными клапанными вставками. Для управления контуром напольного отопления клапанная вставка может быть оснащена термоэлектрическим приводом, сигнал на который поступает от комнатного термостата в зависимости от потребности помещения в тепловой энергии. Распределители производят с количеством отводов от 2 до 12.

В комплектацию входят кронштейны и торцевые секции с автоматическими воздухоотводчиками и сливными кранами. Шаровые краны (R-BV) для отключения распределителя заказывают отдельно, как дополнительную принадлежность.

Схема системы

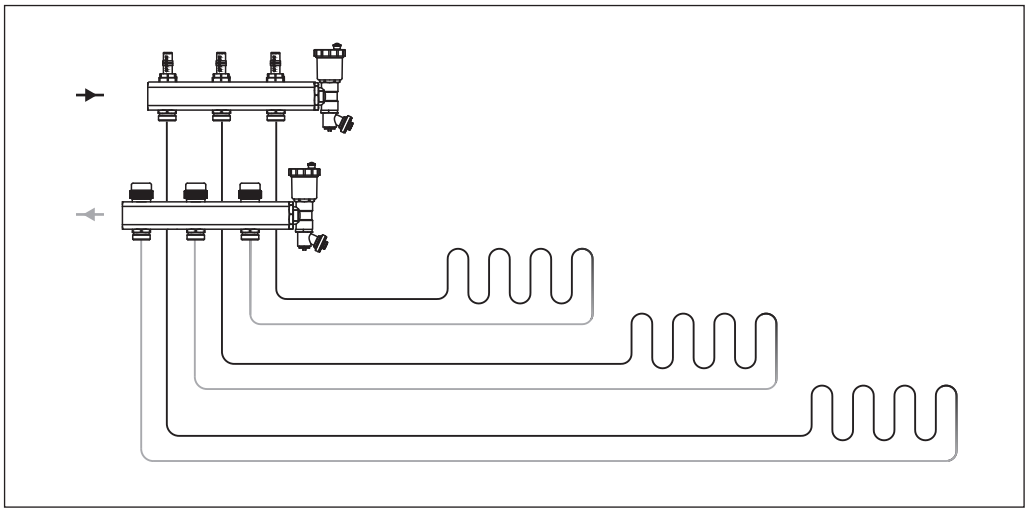

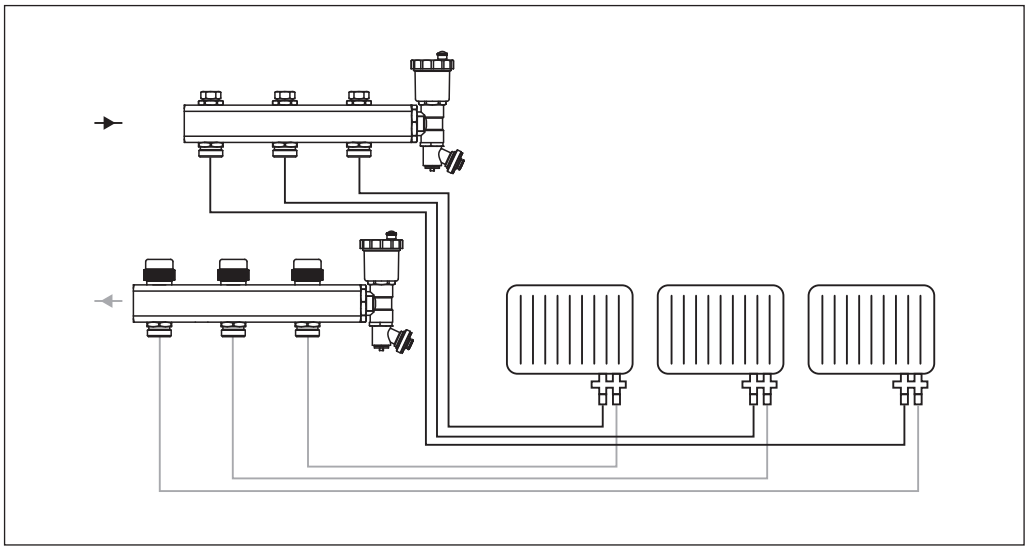

Номенклатура и коды для оформления заказа

Изображение	Описание	Тип коллектора	Кодовый номер
	Комплект коллекторов с расходомерами 2+2	FHF-2RF set	**088U0722R**
	Комплект коллекторов с расходомерами 3+3	FHF-3RF set	**088U0723R**
	Комплект коллекторов с расходомерами 4+4	FHF-4RF set	**088U0724R**
	Комплект коллекторов с расходомерами 5+5	FHF-5RF set	**088U0725R**
	Комплект коллекторов с расходомерами 6+6	FHF-6RF set	**088U0726R**
	Комплект коллекторов с расходомерами 7+7	FHF-7RF set	**088U0727R**
	Комплект коллекторов с расходомерами 8+8	FHF-8RF set	**088U0728R**
	Комплект коллекторов с расходомерами 9+9	FHF-9RF set	**088U0729R**
	Комплект коллекторов с расходомерами 10+10	FHF-10RF set	**088U0730R**
	Комплект коллекторов с расходомерами 11+11	FHF-11RF set	**088U0731R**
	Комплект коллекторов с расходомерами 12+12	FHF-12RF set	**088U0732R**
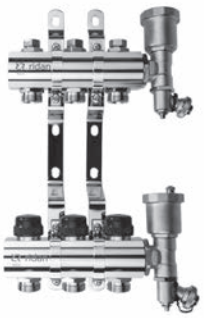	Комплект коллекторов с заглушками 2+2	FHF-2R set	**088U0702R**
	Комплект коллекторов с заглушками 3+3	FHF-3R set	**088U0703R**
	Комплект коллекторов с заглушками 4+4	FHF-4R set	**088U0704R**
	Комплект коллекторов с заглушками 5+5	FHF-5R set	**088U0705R**
	Комплект коллекторов с заглушками 6+6	FHF-6R set	**088U0706R**
	Комплект коллекторов с заглушками 7+7	FHF-7R set	**088U0707R**
	Комплект коллекторов с заглушками 8+8	FHF-8R set	**088U0708R**
	Комплект коллекторов с заглушками 9+9	FHF-9R set	**088U0709R**
	Комплект коллекторов с заглушками 10+10	FHF-10R set	**088U0710R**
	Комплект коллекторов с заглушками 11+11	FHF-11R set	**088U0711R**
	Комплект коллекторов с заглушками 12+12	FHF-12R set	**088U0712R**
	TWA-KR привод, 24V, NC норм. закрытый, соединение M30x1,5		**088H3140R**
	TWA-KR привод, 24V, NO норм. открытый, соединение M30x1,5		**088H3141R**
	TWA-KR привод, 230V, NC норм. закрытый, соединение M30x1,5		**088H3142R**
	TWA-KR привод, 230V, NO норм. открытый, соединение M30x1,5		**088H3143R**
	Комплект шаровых кранов R-BV (2 шт.), термометры в комплекте (2 шт).		**088U0822R**
	Комплект кронштейнов для коллекторов FHF-MBR (2 шт.)		**088U0585R**
	Концевая секция никелированная FHF-EAR		**088U0787R**

Устройство элементов коллекторов

Изображение	Описание	Материал
	Смотровое стекло ротаметра	Термостойкий пластик
	Штуцер под компрессионный фитинг	Латунь
	Корпус подающего коллектора	Латунь
	Корпус клапана	Латунь
	Штуцер под компрессионный фитинг	Латунь
	Корпус подающего коллектора	Латунь
	Корпус клапана	Латунь
	Штуцер под компрессионный фитинг	Латунь
	Корпус обратного коллектора	Латунь

Технические характеристики коллекторов

	Для радиаторного отопления	Для теплого пола
Тип	FHF-R	FHF-RF
Материал	Латунь никелированная	
T_{max}	90 °C	70 °C
Давление	P_{max} = 10 бар ($P_{исп}$ = 16 бар)	P_{max} = 6 бар ($P_{исп}$ = 10 бар)
Подающий коллектор	Клапан под шестигранный ключ 6 мм	Расходомеры 0–5 л/мин
Обратный коллектор	Клапанные вставки Ridan, резьба M30x1,5	
K_{vs} клапанной вставки Ridan	2 м³/ч	
Комплект поставки	Подающий коллектор с расходомерами или заглушками; обратный коллектор с клапанными вставками, концевая секция с автоматическим воздухоотводчиком и сливным краном (2 шт.); кронштейны (2 шт.), инструкция на русском языке	
Подключение	Подключение ВР 1”, отводы НР ¾” евроконус	

Обслуживание расходомера



1. Перекрыть расходомер



2. Открутить колбу ключом



3. Промыть колбу

Габаритные и присоединительные размеры коллекторов

FHF-RF

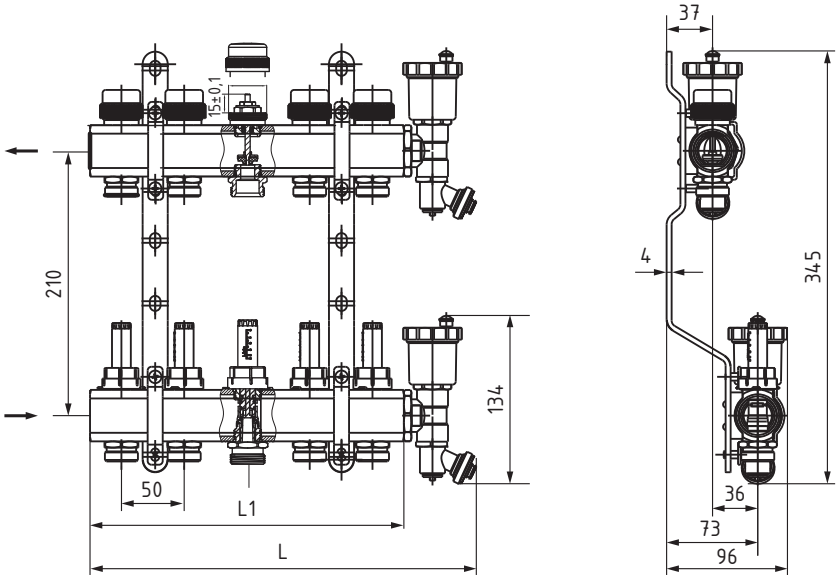

FHF-R

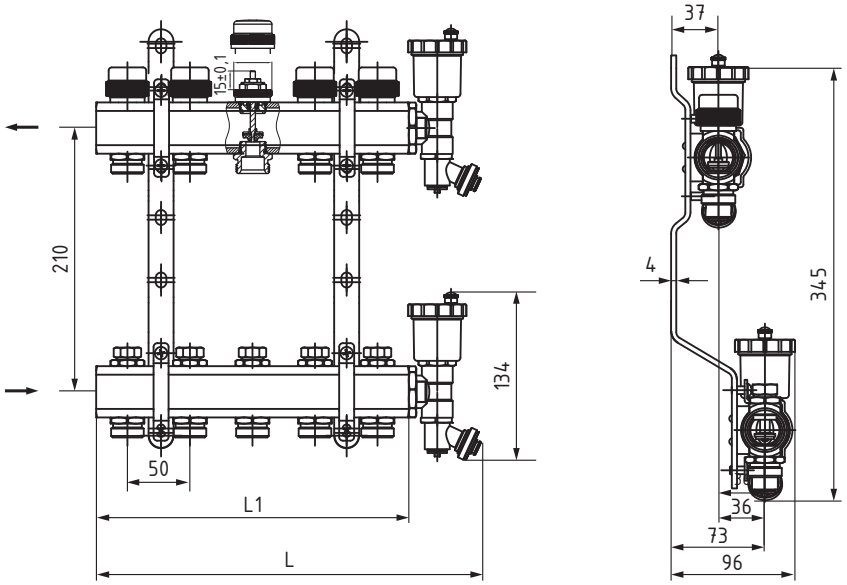

Тип	2	3	4	5	6	7	8	9	10	11	12
L	158	208	258	308	358	408	458	508	558	608	658
L1	100	150	200	250	300	350	400	450	500	550	600

Технические характеристики комплекта шаровых кранов R-BV

Характеристика	Значение
Кодовый номер	**088U0822R**
Рабочая температура	90 °C
Рабочее давление	10 бар
Материал корпуса	Латунь никелированная

Габариты и присоединительные размеры комплекта шаровых кранов R-BV

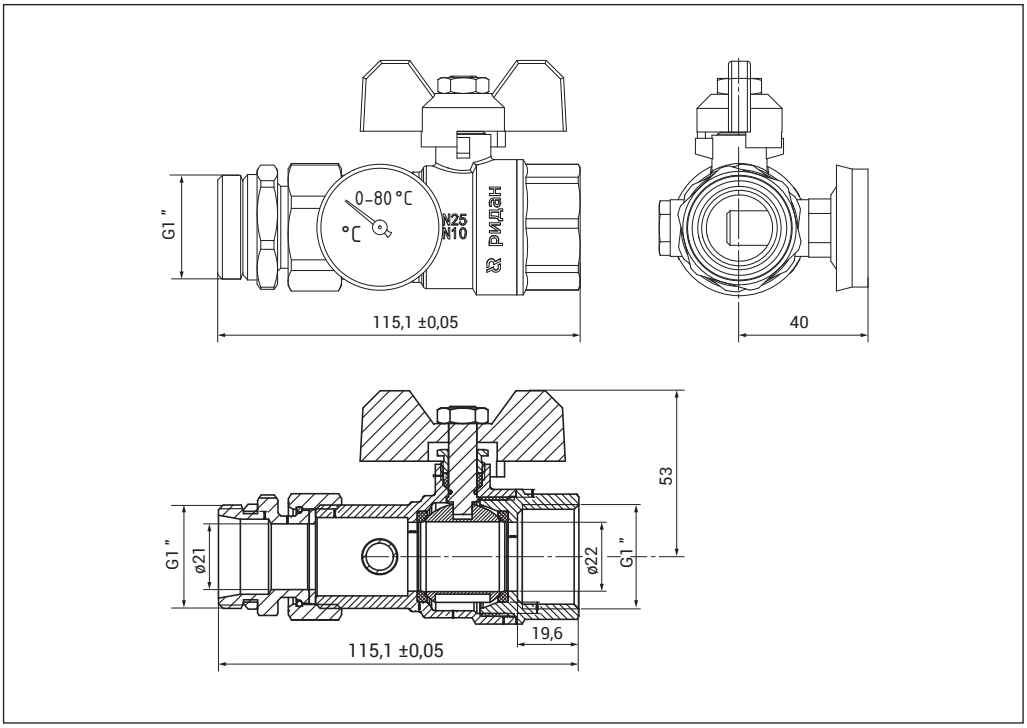

Коллекторные группы из нержавеющей стали для отопления и теплых полов SSM

Область применения

SSM-RF

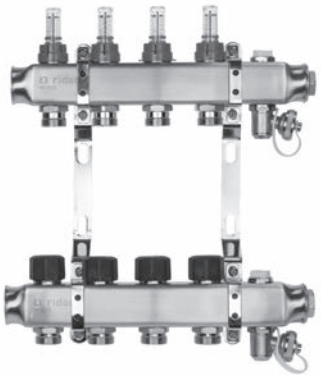

SSM-R

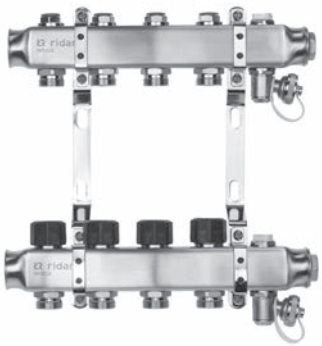

Распределительный коллектор типа SSM используют для регулирования подачи теплоносителя в системах радиаторного и напольного отопления. Трубопровод каждого из контуров подключают к отдельной паре присоединительных штуцеров распределителя, что даёт возможность регулировать расход теплоносителя в каждом помещении здания индивидуально.

Распределитель состоит из подающего и обратного коллекторов. *(Расходомеры, клапаны под шестигранник, и клапан с колпачком являются запорными элементами).*

Подающий коллектор имеет возможность отключения каждого из контуров системы и может быть укомплектован ротаметрами (серия SSM-RF).

Обратный коллектор оборудован встроенными клапанными вставками.

Для управления контуром напольного отопления клапанная вставка может быть оснащена термоэлектрическим приводом, сигнал на который поступает от комнатного термостата в зависимости от потребности помещения в тепловой энергии. Распределители производят с количеством отводов от 2 до 12.

В комплектацию входят кронштейны, ручные воздухоотводчики, сливные краны и торцевые заглушки. Шаровые краны (R-BV) для отключения распределителя заказывают отдельно, как дополнительную принадлежность.

Схема системы

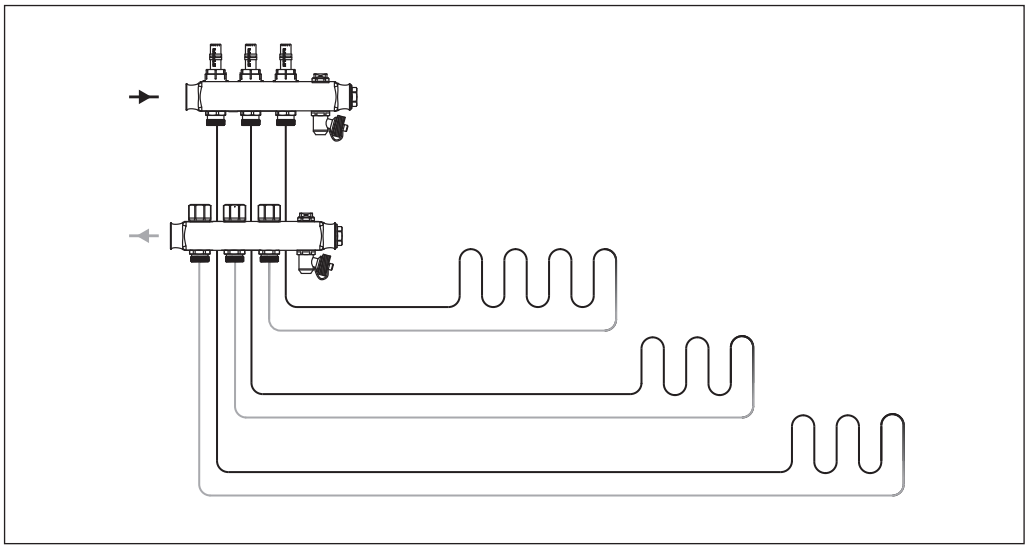

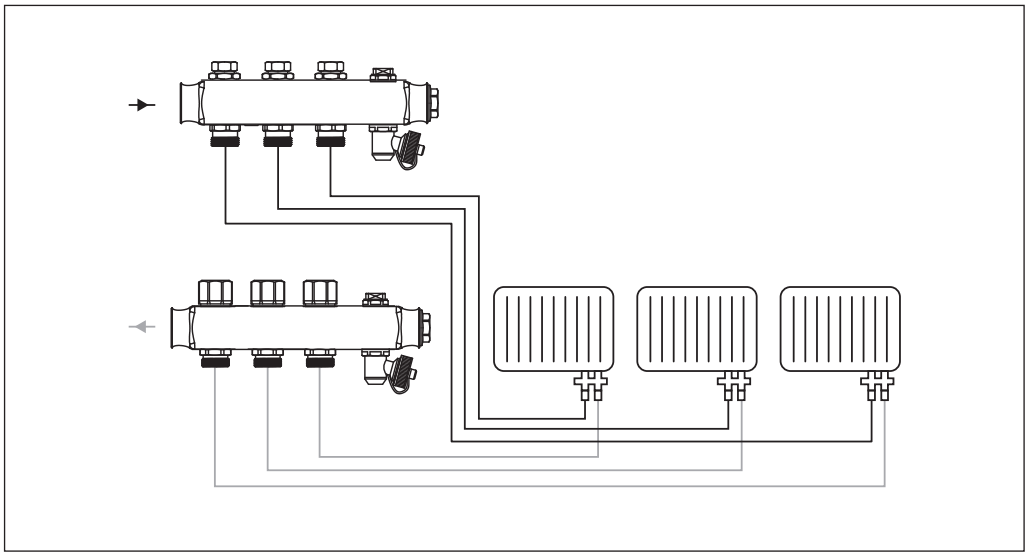

Номенклатура и коды для оформления заказа

Изображение	Описание	Тип коллектора	Кодовый номер
	Комплект коллекторов с расходомерами 2+2	SSM-2RF set	**088U0952R**
	Комплект коллекторов с расходомерами 3+3	SSM-3RF set	**088U0953R**
	Комплект коллекторов с расходомерами 4+4	SSM-4RF set	**088U0954R**
	Комплект коллекторов с расходомерами 5+5	SSM-5RF set	**088U0955R**
	Комплект коллекторов с расходомерами 6+6	SSM-6RF set	**088U0956R**
	Комплект коллекторов с расходомерами 7+7	SSM-7RF set	**088U0957R**
	Комплект коллекторов с расходомерами 8+8	SSM-8RF set	**088U0958R**
	Комплект коллекторов с расходомерами 9+9	SSM-9RF set	**088U0959R**
	Комплект коллекторов с расходомерами 10+10	SSM-10RF set	**088U0960R**
	Комплект коллекторов с расходомерами 11+11	SSM-11RF set	**088U0961R**
	Комплект коллекторов с расходомерами 12+12	SSM-12RF set	**088U0962R**
	Комплект коллекторов с заглушками 2+2	SSM-2R set	**088U0972R**
	Комплект коллекторов с заглушками 3+3	SSM-3R set	**088U0973R**
	Комплект коллекторов с заглушками 4+4	SSM-4R set	**088U0974R**
	Комплект коллекторов с заглушками 5+5	SSM-5R set	**088U0975R**
	Комплект коллекторов с заглушками 6+6	SSM-6R set	**088U0976R**
	Комплект коллекторов с заглушками 7+7	SSM-7R set	**088U0977R**
	Комплект коллекторов с заглушками 8+8	SSM-8R set	**088U0978R**
	Комплект коллекторов с заглушками 9+9	SSM-9R set	**088U0979R**
	Комплект коллекторов с заглушками 10+10	SSM-10R set	**088U0980R**
	Комплект коллекторов с заглушками 11+11	SSM-11R set	**088U0981R**
	Комплект коллекторов с заглушками 12+12	SSM-12R set	**088U0982R**
	TWA-KR привод, 24V, NC норм. закрытый, соединение M30x1,5		**088H3140R**
	TWA-KR привод, 24V, NO норм. открытый, соединение M30x1,5		**088H3141R**
	TWA-KR привод, 230V, NC норм. закрытый, соединение M30x1,5		**088H3142R**
	TWA-KR привод, 230V, NO норм. открытый, соединение M30x1,5		**088H3143R**
	Комплект шаровых кранов R-BV (2 шт.), термометры в комплекте (2 шт).		**088U0822R**
	Комплект кронштейнов для коллекторов FHF-MBR (2 шт.)		**088U0585R**
	Концевая секция никелированная FHF-EAR		**088U0787R**

Устройство элементов коллекторов

Изображение	Описание	Материал
	Смотровое стекло ротаметра	Термостойкий пластик
	Штуцер под компрессионный фитинг	Латунь
	Корпус подающего коллектора	Нержавеющая сталь
	Корпус клапана	Латунь
	Штуцер под компрессионный фитинг	Латунь
	Корпус подающего коллектора	Нержавеющая сталь
	Корпус клапана	Латунь
	Штуцер под компрессионный фитинг	Латунь
	Корпус обратного коллектора	Нержавеющая сталь

Технические характеристики коллекторов

	Для радиаторного отопления	Для теплого пола
Тип	SSM-R	SSM-RF
Материал	Нержавеющая сталь AISI304	
T_{max}	90 °C	70 °C
Давление	P_{max} = 10 бар ($P_{исп}$ = 16 бар)	P_{max} = 6 бар ($P_{исп}$ = 10 бар)
Подающий коллектор	Клапан под шестигранный ключ 6 мм	Расходомеры 0–5 л/мин
Обратный коллектор	Клапанные вставки Ridan, резьба M30x1,5	
K_{vs} клапанной вставки Ridan	2 м^3/ч	
Комплект поставки	Подающий коллектор с расходомерами или заглушками, ручным воздухоотводчиком , сливным краном и торцевой заглушкой (1 шт.); обратный коллектор с клапанными вставками, ручным воздухоотводчиком, сливным краном и торцевой заглушкой (1 шт.); кронштейны (2 шт.), инструкция на русском языке	
Подключение	Подключение ВР 1”, отводы НР ¾” евроконус	

Обслуживание расходомера



1. Перекрыть расходомер



2. Открутить колбу ключом



3. Промыть колбу

Габаритные и присоединительные размеры коллекторов

SSM-RF

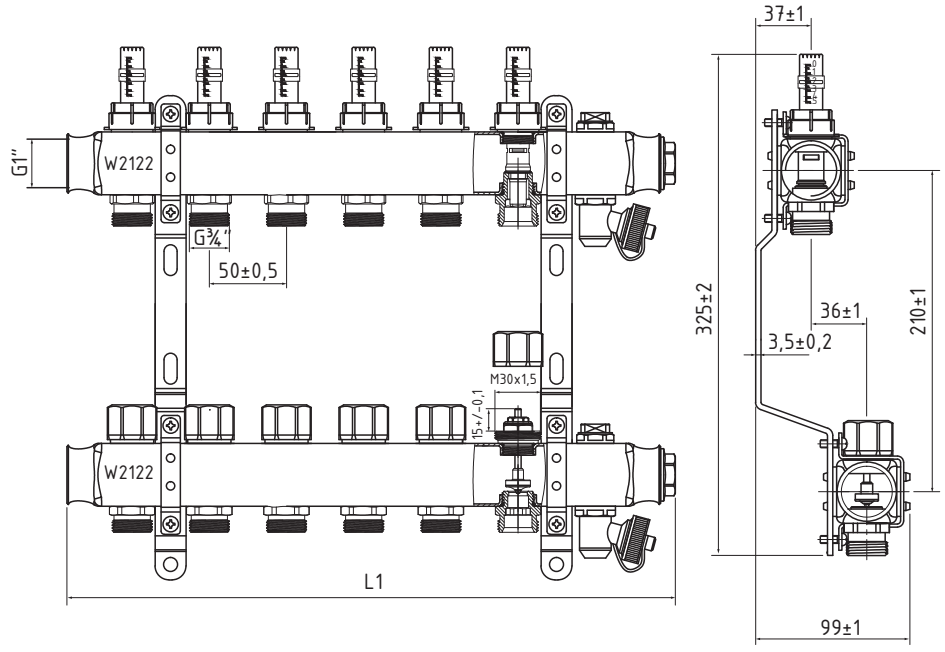

SSM-R

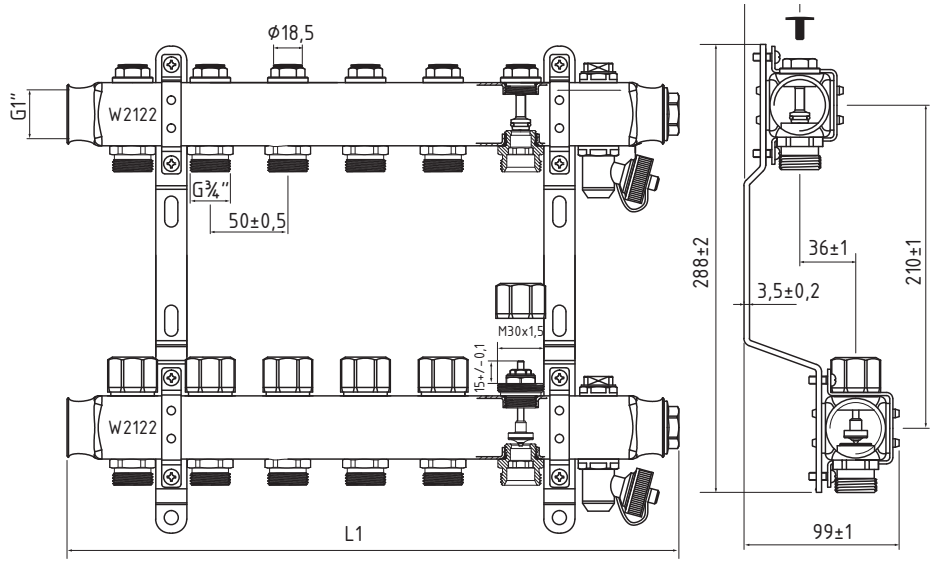

Тип	2	3	4	5	6	7	8	9	10	11	12
L1	190	240	290	340	390	440	490	540	590	640	690

Технические характеристики комплекта шаровых кранов R-BV

Характеристика	Значение
Кодовый номер	**088U0822R**
Рабочая температура	90 °C
Рабочее давление	10 бар
Материал корпуса	Латунь никелированная

Габариты и присоединительные размеры комплекта шаровых кранов R-BV

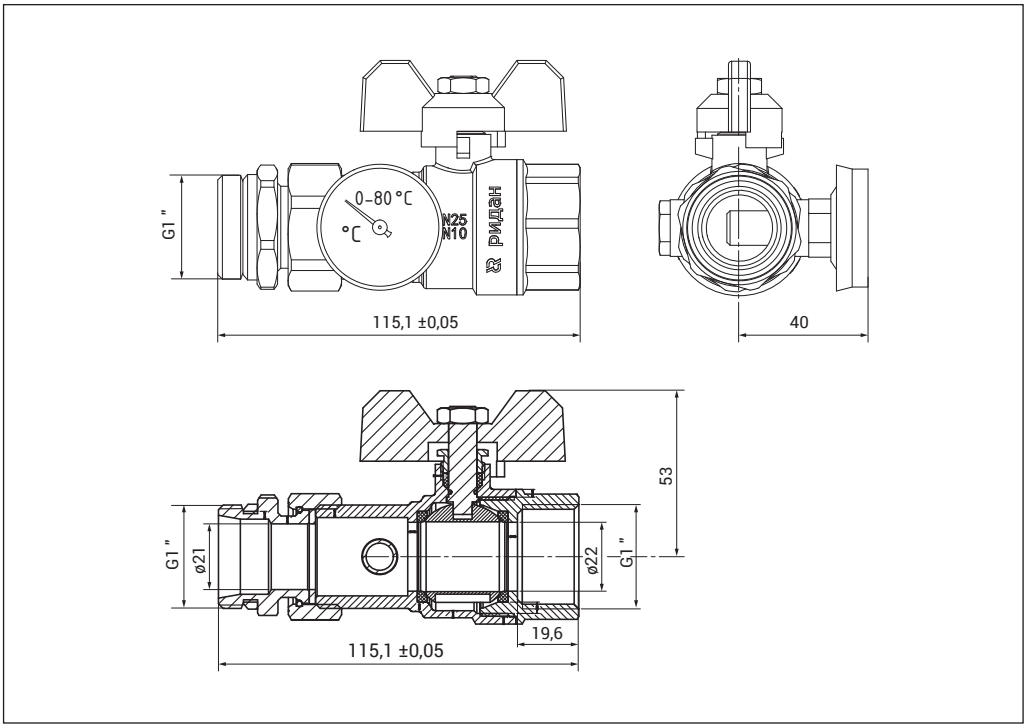

Смесительные узлы для теплого пола FHM-CR

Область применения

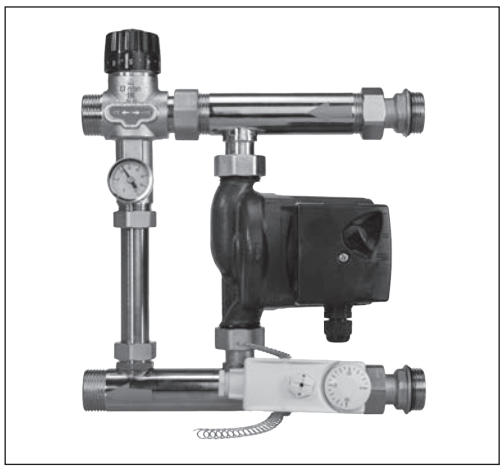

Компактные смесительные узлы используют для регулирования расхода и температуры теплоносителя, подаваемого в систему гидравлического напольного отопления. Конструкция смесительного узла позволяет монтировать его как с левой, так и с правой стороны распределительного коллектора.

Подключение подающего и обратного трубопроводов производится с соблюдением направления стрелок потоков.

Узлы смесительные типа FHM могут быть установлены непосредственно на распределительные коллекторы без применения дополнительного оборудования.

Номенклатура и коды для оформления заказа

Тип	Тип насоса	Кодовый номер
FHM-CR	без насоса	**088U0090R**
FHM-C5	с насосом RWS 20-40S 130	**088U0093R**
FHM-C6	с насосом RWS 20-60S 130	**088U0096R**

Технические характеристики

Патрубок для подключения	1″
Максимальное рабочее давление	PN10
Максимальная температура теплоносителя	90 °C
Диапазон настройки регулятора температуры	30–55 °C
Термометр	0–120 °C
Корпус, соединительные муфты и другие металлические детали	Латунь
Монтажная длина насоса	130 мм
Подключение насоса	G1″
Уплотнительные кольца	NBR
Kvs термосмесительного клапана	1,9 м^3/ч
Вес брутто, без насоса	2,30 кг

Предохранительный термостат

Предохранительный термостат крепится на подающей трубе в систему теплого пола, защищая ее от избыточно высокой температуры теплоносителя, что особенно важно для деревянных покрытий.

Термостат отключает электропитание насоса системы отопления пола, когда температура достигает заданного значения.

Когда установленная температура на предохранительном термостате не превышена, циркуляционный насос работает нормально.

Когда температура подачи воды превышает заданное значение, например, при отказе клапана регулирования температуры, насос прекращает работу.

Для предотвращения неправильной работы, вызванной колебаниями температуры, установленная температура на предохранительном термостате должна быть немного выше заданной температуры в системе.

Рекомендуемая настройка термостата находится в диапазоне 55-60 °C.

Предохранительный термостат

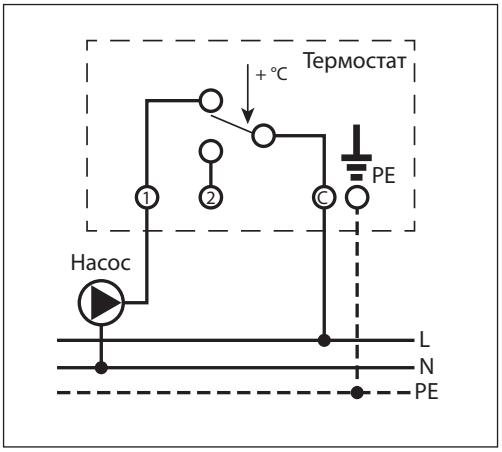

При достижении температуры уставки реле переключает контакт с позиции 1-C на 2-C.

Активная (индуктивная) нагрузка предохранительного термостата составляет 16 (4) А при 230 В и 6(1) А при 400 В.

Комплект поставки, габаритные и присоединительные размеры

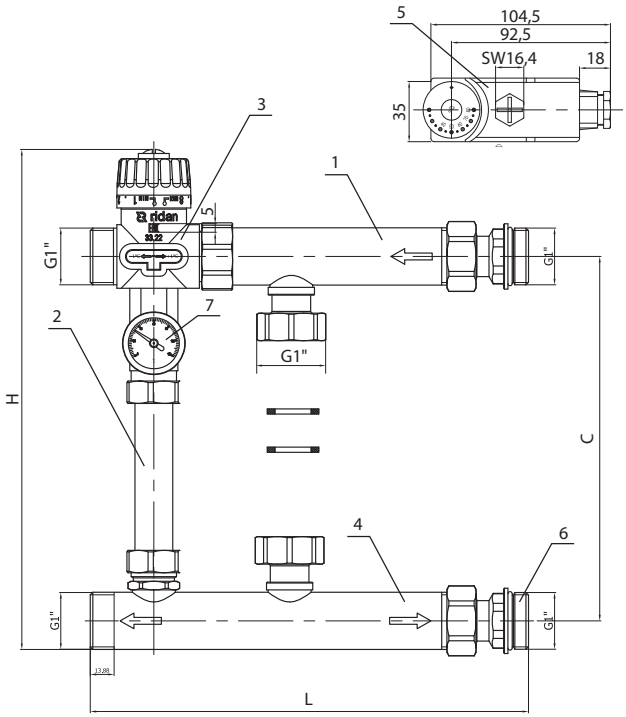

H	291
L	255
C	210

№	Наименование	Кол-во	Примечание
1	Патрубок для подключения в обратный коллектор	1	
2	Патрубок байпас	1	
3	Термосмесительный клапан	1	Диапазон настройки температуры 30–55 °C
4	Патрубок для подключения в подающий коллектор	1	
5	Предохранительный термостат	1	Диапазон настройки температуры 0-90 °C
6	Присоединительные фитинги	2	
7	Термометр	1	

Схема работы

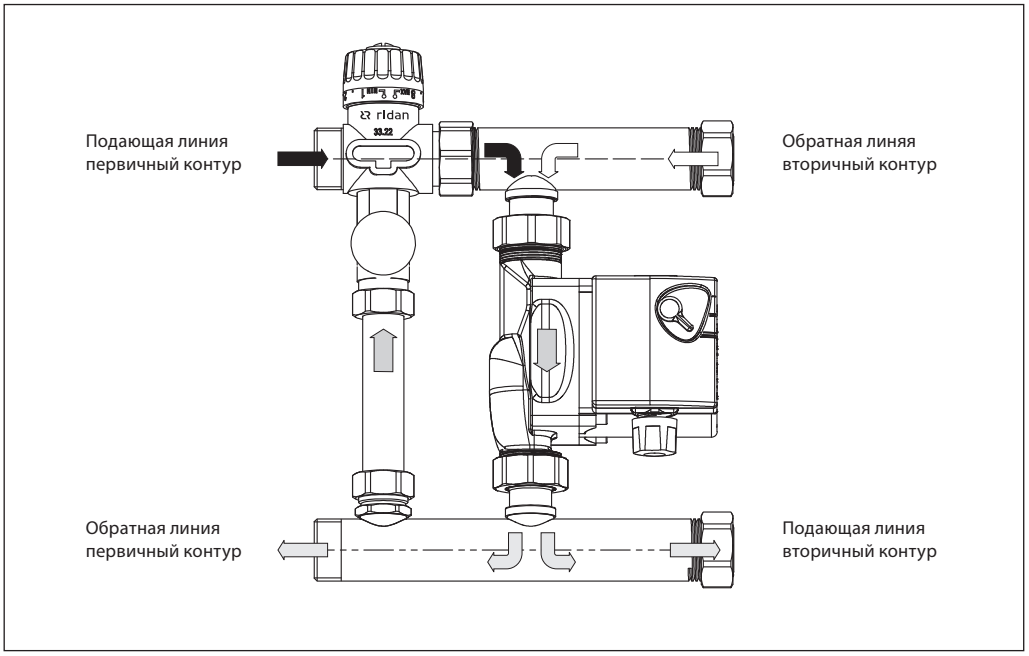

Регулирующим элементом смесительного узла FHM является термосмесительный клапан, работающий по принципу пропорционального регулятора.

Термосмесительный клапан имеет условные обозначения на рукоятке: Min, 1-8, Max.

Установите положение рукоятки клапана в необходимое положение, чтобы температура потока во вторичный контур соответствовала желаемому значению в диапазоне 30-55 °C. Температура подачи во вторичный контур определяется и корректируется с помощью термометра байпасной линии, входящего в комплект поставки.

Чувствительный элемент термосмесительного клапана, контактирующий с теплоносителем, непрерывно отслеживает заданное значение температуры.

В случае отклонения от заданной температуры меняется пропускное сечение клапана, вследствие чего меняется количество подаваемого теплоносителя.

Теплоноситель из подающего трубопровода первичного контура смешивается перед всасывающим патрубком циркуляционного насоса с теплоносителем из обратного трубпоровода теплых полов (вторичного контура)
в пропорции необходимой для поддержания заданной температуры подачи.

Габаритные и присоединительные размеры в сборе

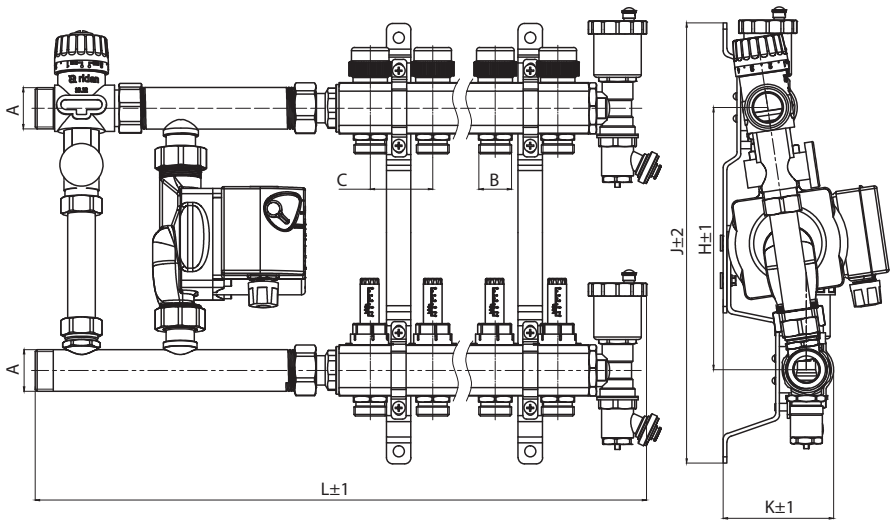

Размеры	A	B	C	H	J	K	L
1“x3/4“-2	G1“	G3/4“	50	210	335	94	389
1“x3/4“-3	G1“	G3/4“	50	210	335	94	439
1“x3/4“-4	G1“	G3/4“	50	210	335	94	489
1“x3/4“-5	G1“	G3/4“	50	210	335	94	539
1“x3/4“-6	G1“	G3/4“	50	210	335	94	589
1“x3/4“-7	G1“	G3/4“	50	210	335	94	639
1“x3/4“-8	G1“	G3/4“	50	210	335	94	689
1“x3/4“-9	G1“	G3/4“	50	210	335	94	739
1“x3/4“-10	G1“	G3/4“	50	210	335	94	789
1“x3/4“-11	G1“	G3/4“	50	210	335	94	839
1“x3/4“-12	G1“	G3/4“	50	210	335	94	889

Для обеспечения удобства эксплуатации системы рекомендуется установить запорные шаровые краны R-BV (код **088U0822R**) перед подающим и обратным патрубками коллектора.

Центральный офис • ООО «Ридан Трейд»
Россия, 143581 Московская обл., м. о. Истра, дер. Лешково, 217.
Телефоны: +7 (495) 792-57-57 (Москва), 8 (800) 700 888 5 (регионы) • E-mail dom@ridan.ru • ridan.ru

Компания «Ридан» не несет ответственности за опечатки в каталогах, брошюрах и других изданиях, а также оставляет за собой право на модернизацию своей продукции без предварительного оповещения. Это относится также к уже заказанным изделиям при условии, что такие изменения не повлекут за собой последующих корректировок уже согласованных спецификаций. Все торговые марки упомянутые в этом издании являются собственностью соответствующих компаний. «Ридан», логотип «Ридан» являются торговыми марками компании «Ридан». Все права защищены.

Комнатный термостат программируемый WT-R, белый

Описание и область применения

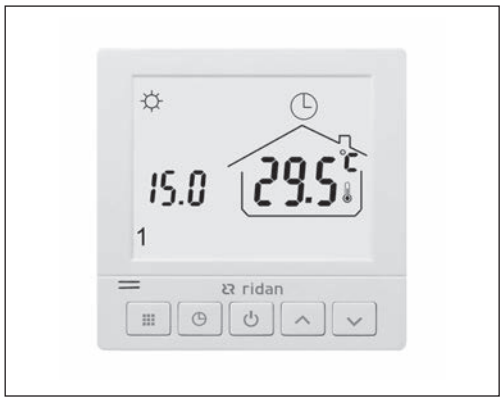

Комнатные термостаты Ridan применяются для управления системой водяных теплых полов и радиаторного отопления.

WT-R — комнатный программируемый термостат, который обеспечивает автоматическое поддержание температуры в помещении, снижает потребление энергии и обеспечивает комфорт.

Функциональные особенности

1. Режимы работы термостата:
   - *Ручной режим* — постоянная температура 24/7 (по-умолчанию)
   - *Режим энергосбережения*. При его включении температура понижается до установленного значения.
   - *Режим работы по расписанию*. Программа может быть настроена на любой день недели, что лучше всего подходит к образу жизни современного человека. Пользователь может настроить до 6 автоматических изменений температуры в помещении в сутки, например, снизить температуру в ночное время или когда все на работе.
2. Выбор датчика для поддержания температуры:
   - Управление комнатной температурой;
   - Управление комнатной температурой с ограничением температуры пола;
   - Управление температурой пола.
3. Функция ограничения температуры пола по максимальному значению.
4. Ограничение максимальной и минимальной настройки комнатной температуры.
5. Калибровка температуры позволяет изменить, скорректировать разницу колебания температуры между например местом размещения термостата и центром комнаты.
6. Возможность подключения датчика температуры пола, что позволяет оснастить термостат датчиком температуры, который позволит обезопасить пол от перегрева и повреждения.
7. Функция защиты от замерзания.
8. Функция открытого окна.

Номенклатура и код для оформления заказа

Наименование	Монтаж	Размер	Напряжение вход/выход	Кодовый номер
Ridan WT-R	В стену	86 x 86 мм	230 В/230 В	**088U0625R**

Дополнительные принадлежности

Наименование	Описание	Кодовый номер
FS-R	Датчик температуры пола 3 метра, IP67, 10 кОм	**088U0610R**
TWA-KR 230V NC	Термоэлектрический привод, 230V, NC норм. закрытый, соединение M30x1,5	**088H3142R**
TWA-KR 230V NO	Термоэлектрический привод, 230V, NO норм. открытый, соединение M30x1,5	**088H3143R**
TWA-AR 230V NC	Термоэлектрический привод, 230V, NC норм. закрытый, соединение RA/RTR	**088H3112R**
TWA-AR 230V NO	Термоэлектрический привод, 230V, NC норм. открытый, соединение RA/RTR	**088H3113R**

Технические характеристики

Характеристика	WT-R
Напряжение питания	230 В, 50/60 Гц
Подсветка	Белая
Максимальная нагрузка	3 А, до 15 шт. термоэлектрических приводов TWA
Датчик температуры пола	R = 10 кОм (25 °C), NTC
Диапазон уставок	5–35 ±1 °C (шаг уставки 0,5 °C)
Температура окружающей среды	0–50 °C
Класс защиты	IP20
Относительная влажность	85,00%
Сечение подключаемых проводов	0,5–1,5 мм^2
Потребляемая мощность в режиме ожидания	<1 Вт
Материал корпуса	Пластик ABS+PC
Цвет корпуса термостата	Белый

Габаритные размеры

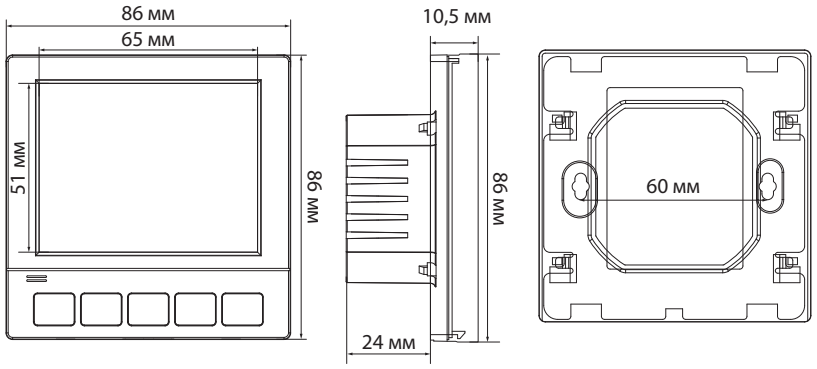

Схемы электрических соединений

Подключение термоэлектрического привода TWA 230V NC (Нормально закрытый)

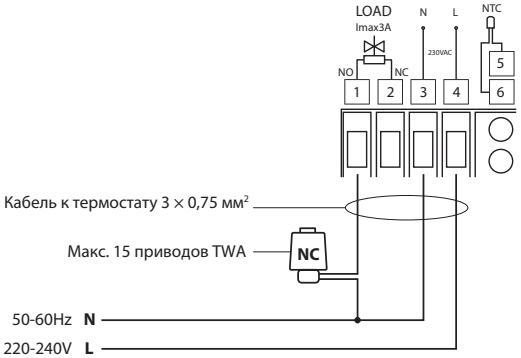

Подключение термоэлектрического привода TWA 230V NO (Нормально открытый)

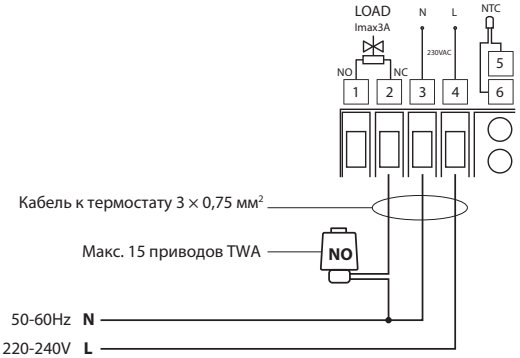

Подключение с использованием 3-х жильного кабеля

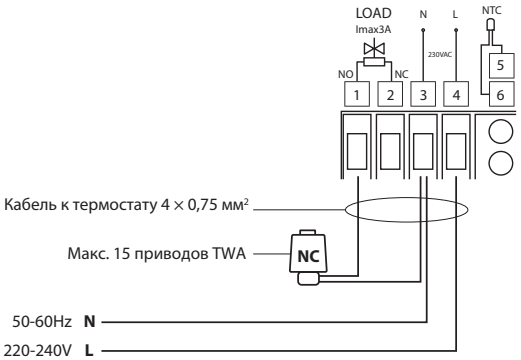

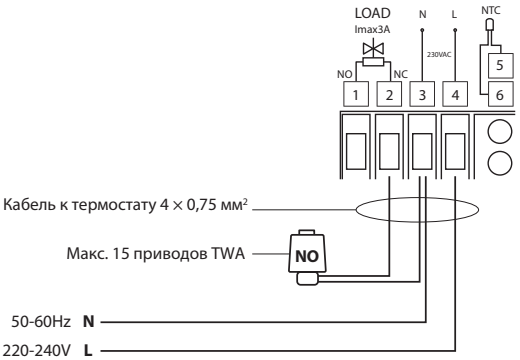

Подключение с использованием 4-х жильного кабеля

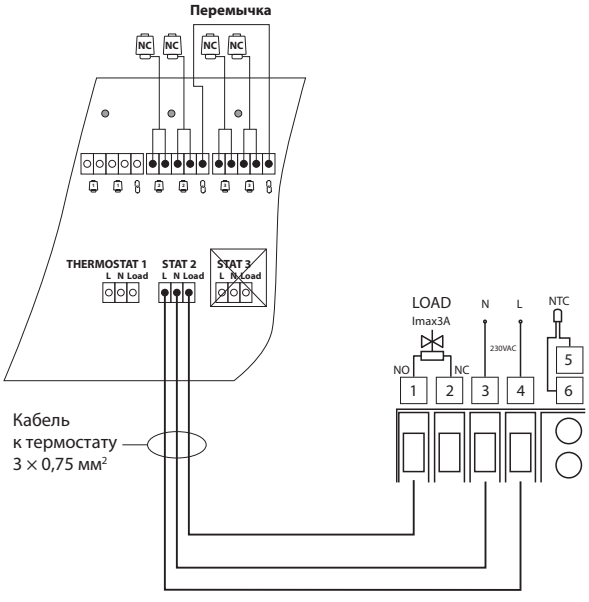

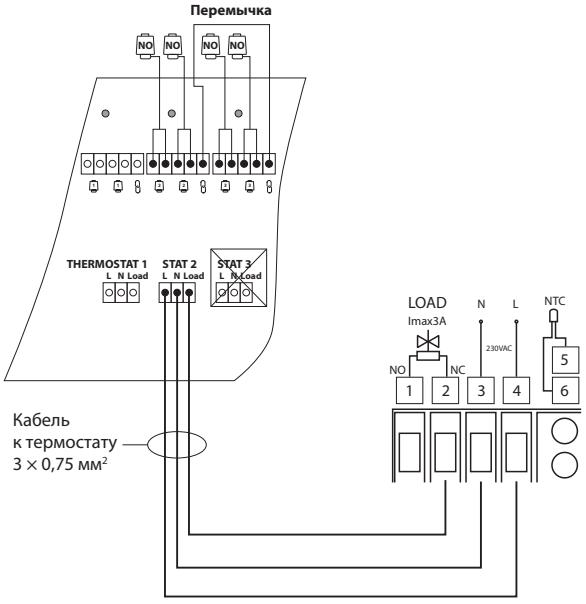

Подключение через коммутационную панель

Центральный офис • ООО «Ридан Трейд»
Россия, 143581 Московская обл., м. о. Истра, дер. Лешково, 217.
Телефоны: +7 (495) 792-57-57 (Москва), 8 (800) 700 888 5 (регионы) • E-mail dom@ridan.ru • ridan.ru

Компания «Ридан» не несет ответственности за опечатки в каталогах, брошюрах и других изданиях, а также оставляет за собой право на модернизацию своей продукции без предварительного оповещения. Это относится также к уже заказанным изделиям при условии, что такие изменения не повлекут за собой последующих корректировок уже согласованных спецификаций. Все торговые марки упомянутые в этом издании являются собственностью соответствующих компаний. «Ридан», логотип «Ридан» являются торговыми марками компании «Ридан». Все права защищены.

Комнатный термостат программируемый WT-RB, черный

Описание и область применения



Комнатные термостаты Ridan применяются для управления системой водяных теплых полов и радиаторного отопления.

WT-RB — комнатный программируемый термостат, который обеспечивает автоматическое поддержание температуры в помещении, снижает потребление энергии и обеспечивает комфорт.

Функциональные особенности

1. Режимы работы термостата:
   - Ручной режим — постоянная температура 24/7 (по умолчанию).
   - Режим энергосбережения. При его включении температура понижается до установленного значения.
   - Режим работы по расписанию. Программа может быть настроена на любой день недели, что лучше всего подходит к образу жизни современного человека. Пользователь может настроить до 4 автоматических изменений температуры в помещении в сутки, например, снизить температуру в ночное время или когда все на работе.
2. Выбор датчика для поддержания температуры:
   - Управление комнатной температурой;
   - Управление комнатной температурой с ограничением температуры пола;
   - Управление температурой пола.
3. Функция ограничения температур пола по макс. и мин. значению.
4. Ограничение макс. и мин. настройки комнатной температуры.
5. Калибровка температуры — позволяет изменить, скорректировать разницу колебания температуры между например местом размещения термостата и центром комнаты.
6. Возможность подключения датчика температуры пола, что позволяет оснастить термостат датчиком температуры, который позволит обезопасить пол от перегрева и повреждения.
7. Функция защиты от замерзания.
8. Функция открытого окна.

Номенклатура и код для оформления заказа

Наименование	Монтаж	Размер	Напряжение вход/выход	Кодовый номер
Ridan WT-RB	В стену	86 x 86 мм	230 В/230 В	**088U0628R**

Дополнительные принадлежности

Наименование	Описание	Кодовый номер
FS-R	Датчик температуры пола 3 метра, IP67, 10 кОм	**088U0610R**
TWA-KR 230V NC	Термоэлектрический привод, 230V, NC норм. закрытый, соединение M30x1,5	**088H3142R**
TWA-KR 230V NO	Термоэлектрический привод, 230V, NO норм. открытый, соединение M30x1,5	**088H3143R**
TWA-AR 230V NC	Термоэлектрический привод, 230V, NC норм. закрытый, соединение RA/RTR	**088H3112R**
TWA-AR 230V NO	Термоэлектрический привод, 230V, NC норм. открытый, соединение RA/RTR	**088H3113R**

Технические характеристики

Характеристика	WT-RB
Напряжение питания	230 В, 50/60 Гц
Подсветка	Белая
Максимальная нагрузка	3 А, до 15 шт. термоэлектрических приводов TWA
Датчик температуры пола	R = 10 кОм (25 °C), NTC
Диапазон уставок	5–35 ±1 °C (шаг уставки 0,5 °C)
Температура окружающей среды	0–50 °C
Класс защиты	IP20
Относительная влажность	85,00 %
Сечение подключаемых проводов	0,5 – 1,5 мм^2
Потребляемая мощность в режиме ожидания	<1 Вт
Материал корпуса	Пластик ABS+PC
Цвет корпуса термостата	Черный

Габаритные размеры

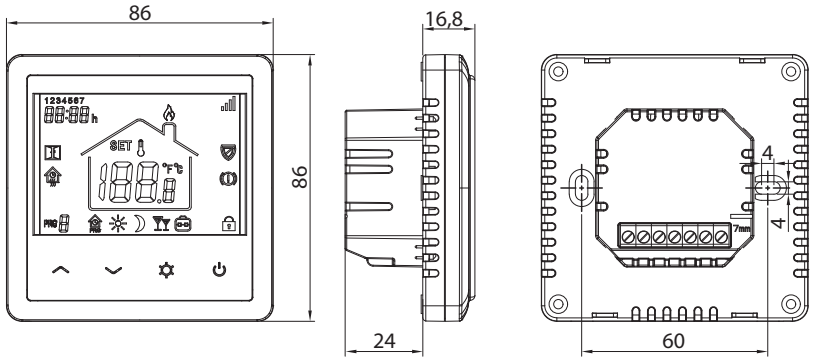

Схемы электрических соединений

Подключение термоэлектрического привода TWA 230V NC (Нормально закрытый)

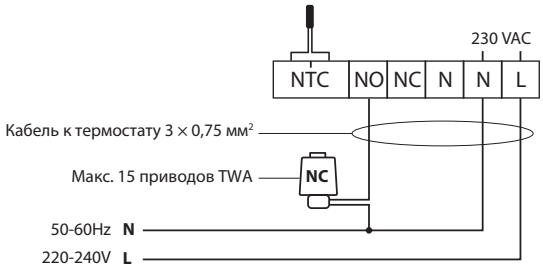

Подключение термоэлектрического привода TWA 230V NO (Нормально открытый)

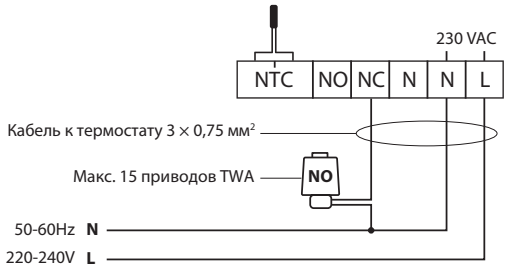

Подключение с использованием 3-х жильного кабеля

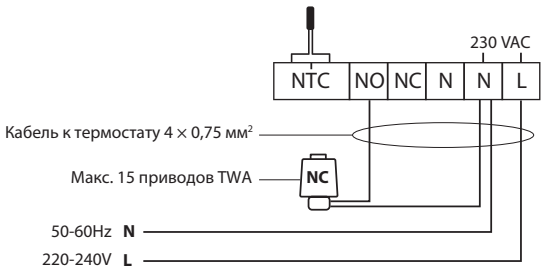

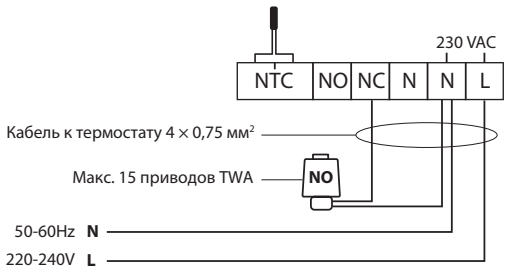

Подключение с использованием 4-х жильного кабеля

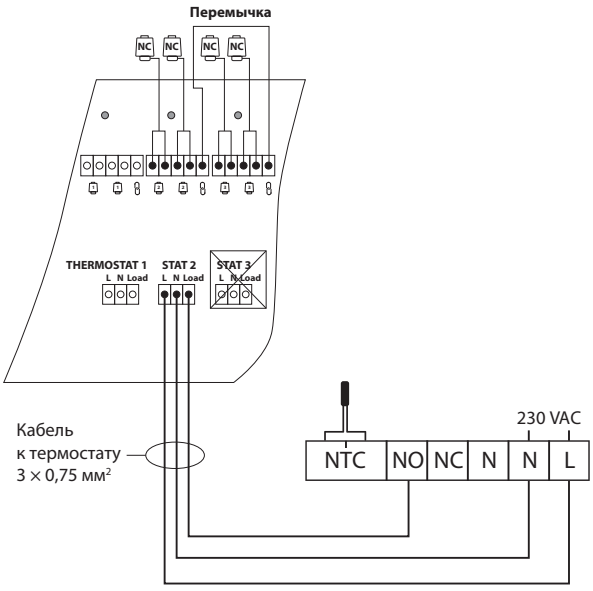

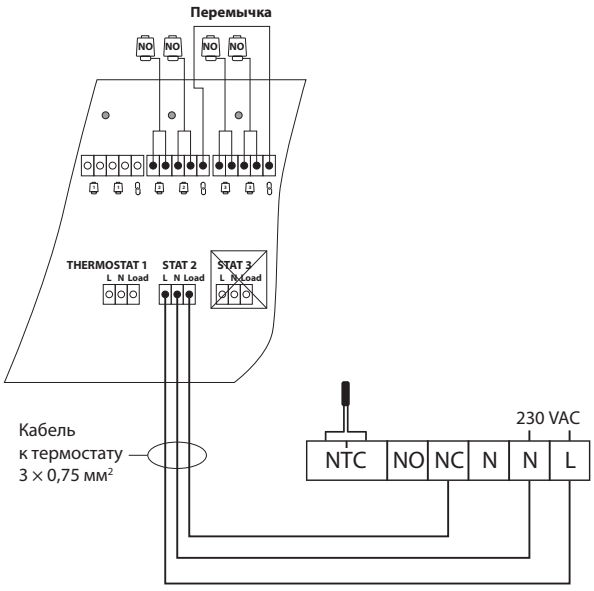

Подключение через коммутационную панель

Центральный офис • ООО «Ридан Трейд»
Россия, 143581 Московская обл., м. о. Истра, дер. Лешково, 217.
Телефоны: +7 (495) 792-57-57 (Москва), 8 (800) 700 888 5 (регионы) • E-mail dom@ridan.ru • ridan.ru

Компания «Ридан» не несет ответственности за опечатки в каталогах, брошюрах и других изданиях, а также оставляет за собой право на модернизацию своей продукции без предварительного оповещения. Это относится также к уже заказанным изделиям при условии, что такие изменения не повлекут за собой последующих корректировок уже согласованных спецификаций. Все торговые марки упомянутые в этом издании являются собственностью соответствующих компаний. «Ридан», логотип «Ридан» являются торговыми марками компании «Ридан». Все права защищены.

Беспроводные комнатные термостаты RT2000RF+RX1

Описание и область применения



RT2000RF+RX1 — комплект из беспроводного комнатного программируемого термостата и приемника, который обеспечивает регулирование температуры, тем самым снижает потребление энергии и обеспечивает комфорт. Комнатный термостат применяются для управления системой водяных теплых полов и радиаторного отопления.

Он оснащен жидкокристаллическим дисплеем и встроенными часами с календарем.

В термостате реализован недельный режим работы 5/2 (рабочие/выходные дни). Программа может быть «привязана» к любому дню недели, что лучше всего подходит к образу жизни современного человека.

Пользователь может настроить до четырех автоматических изменений температуры в помещении в сутки, например, снизить температуру в ночное время или когда все на работе.

Термостат RT2000RF оснащен входом для подключения внешнего датчика температуры теплого пола.

Заводские настройки термостата позволяют сразу начать работу в стандартном режиме. При необходимости, большое количество расширенных функций позволяет более тонко настроить термостат для соответствия специфическим требованиям системы отопления.

Функциональные особенности

1. Режимы работы термостата:
   - Ручной режим — постоянная температура 24/7 (по умолчанию);
   - Режим энергосбережения. При его включении температура понижается до установленного значения;
   - Режим работы по расписанию.
2. Выбор датчика для поддержания температуры:
   - Управление комнатной температурой;
   - Управление комнатной температурой с ограничением температуры пола;
   - Управление температурой пола.
3. Функция ограничения температуры пола по макс. и мин. значению.
4. Ограничение макс. и мин. настройки комнатной температуры.
5. Калибровка датчика температуры позволяет изменить, скорректировать разницу колебания температуры между например местом размещения термостата и центром комнаты.
6. Подключение датчика температуры пола к термостату позволяет поддерживать постоянную температуру поверхности пола, а также защищает напольное покрытие от перегрева.
7. Функция защиты от замерзания.
8. Функция открытого окна.

Номенклатура и коды для оформления заказа

Наименование	Тип	Кодовый номер
Комплект RT2000RF+RX1	RT2000RF	**087N6474R**

Дополнительные принадлежности

Наименование	Описание	Кодовый номер
FS-R	Датчик температуры пола 3 метра, IP67, 10 кОм	**088U0610R**

Технические характеристики

Характеристика	Термостат RET2000RF	Ресивер RX 1
Источник питания	2 батарейки AAA (в комплект не входят)	230 В, 50/60 Гц
Подсветка	Белая	—
Макс. нагрузка	—	10 А
Частота радиосигнала	433 МГц	433 МГц
Дальность радиосигнала	30 м	30 м
Тип контакта	—	Беспотенциальный
Датчик пола	R25 °C = 10 кОм, NTC	—
Диапазон уставок	5 ~ 35 °C ± 0,5 °C (шаг уставки 0,5 °C)	—
Окружающая среда	0 ~ 50 °C	0 ~ 50 °C
Класс защиты	IP20	IP20
Относительная влажность	85 %	85 %
Корпус	ABC+PC	ABC+PC

Габаритные размеры

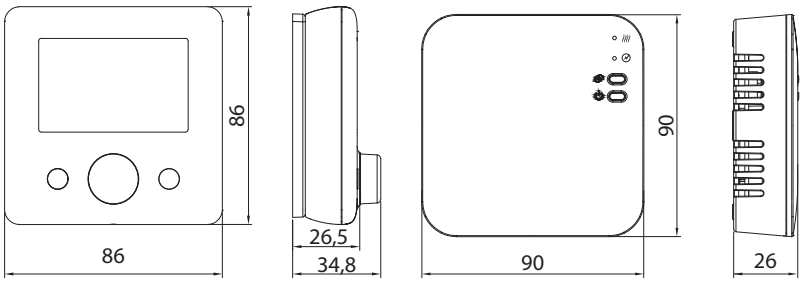

Схемы электрических соединений

Схема подключения к котлу

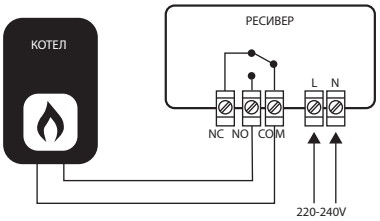

Схема подключения датчика температуры теплого пола к термостату RT2000RF

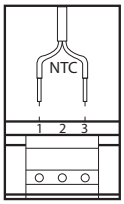

Подключение термоэлектрического привода TWA 230V NC (Нормально закрытый)

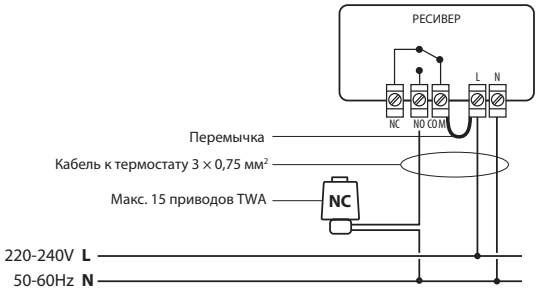

Подключение термоэлектрического привода TWA 230V NO (Нормально открытый)

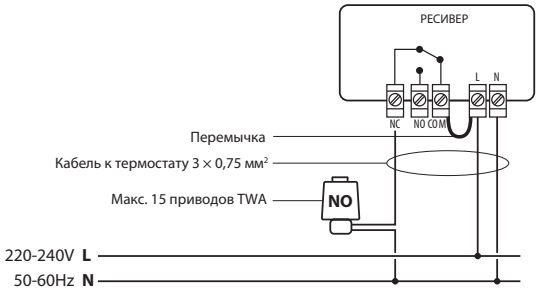

Подключение с использованием 3-х жильного кабеля

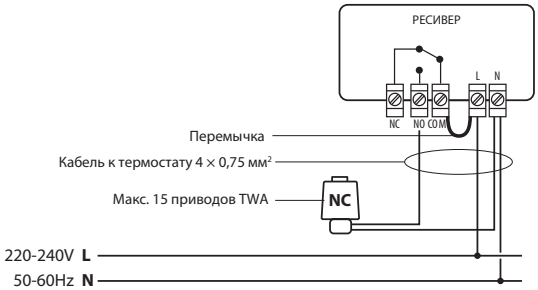

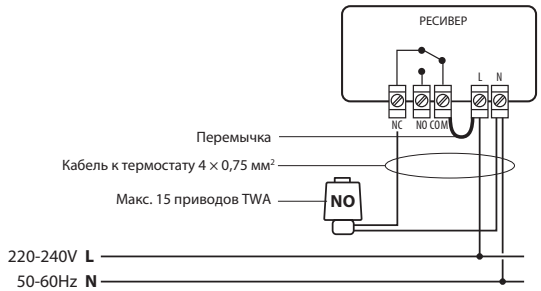

Подключение с использованием 4-х жильного кабеля

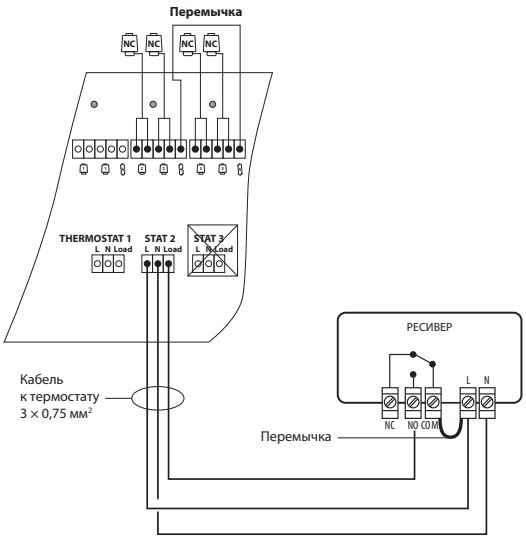

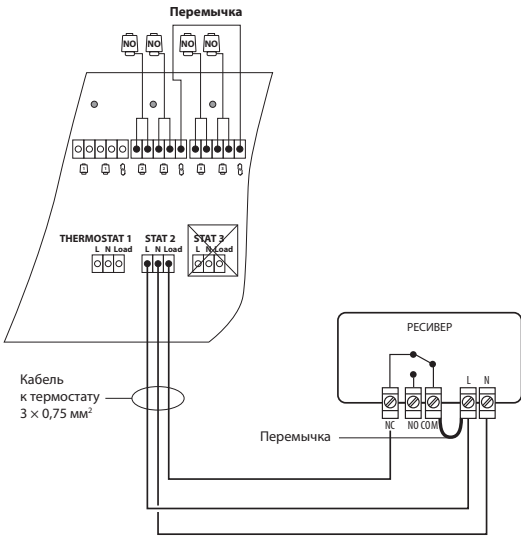

Подключение через коммутационную панель

Центральный офис • ООО «Ридан Трейд»
Россия, 143581 Московская обл., м. о. Истра, дер. Лешково, 217.
Телефоны: +7 (495) 792-57-57 (Москва), 8 (800) 700 888 5 (регионы) • E-mail dom@ridan.ru • ridan.ru

Компания «Ридан» не несет ответственности за опечатки в каталогах, брошюрах и других изданиях, а также оставляет за собой право на модернизацию своей продукции без предварительного оповещения. Это относится также к уже заказанным изделиям при условии, что такие изменения не повлекут за собой последующих корректировок уже согласованных спецификаций. Все торговые марки упомянутые в этом издании являются собственностью соответствующих компаний. «Ридан», логотип «Ридан» являются торговыми марками компании «Ридан». Все права защищены.

Комнатный термостат программируемый Greencon-R с Modbus RTU (RS485)

Описание и область применения



Ridan Greencon-R Modbus — это программируемый электронный комнатный термостат с ЖК-дисплеем. Используется для регулирования комнатной температуры в помещениях, посредством управления термо-
электрическими приводами, скоростью вращения вентилятора конвектора или другими устройствами.

Термостат может быть интегрирован в систему диспетчеризации по интерфейсу RS485, протокол Modbus RTU.

Функциональные особенности

1. Режимы работы термостата:
   - *Отопление:* управление отопительными приборами (радиаторы, конвекторы)
   - *Охлаждение:* управление приборами охлаждения воздуха (кондиционеры, фанкойлы)
   - *Вентиляция:* выбор нужной скорости работы вентилятора: Высокая «», Средняя «», Низкая «» и Авто. Если выбран режим Авто, то скорость вентилятора будет изменяться по следующей логике: Низкая скорость, если разница между комнатной температурой и температурой настройки составляет 1 °C. Средняя скорость, если разница — 2 °C. Высокая скорость, если разница — 3 °C. Диапазон настройки температуры: 5–35 °C.
2. Сценарии работы:
   - *Ручной* (постоянная температура 24/7)
   - *Недельный* (работа по расписанию). Программа может быть настроена на любой день недели, что лучше всего подходит к образу жизни современного человека. Пользователь может настроить до 4 автоматических изменений температуры в помещении в сутки, например, снизить температуру в ночное время или когда все на работе.
3. Ограничение макс. и мин. настройки комнатной температуры.
4. Калибровка температуры позволяет изменить, скорректировать разницу колебания температуры между например местом размещения термостата и центром комнаты.
5. Функция защиты от замерзания.

Номенклатура и код для оформления заказа

Наименование	Монтаж	Размер	Напряжение вход/выход	Кодовый номер
Ridan Greencon-R	В стену	86 x 86 мм	230 В/230 В	**193B0942R**

Дополнительные принадлежности

Наименование	Описание	Кодовый номер
TWA-KR 230V NC	Термоэлектрический привод, 230V, NC норм. закрытый, соединение M30x1,5	**088H3142R**
TWA-KR 230V NO	Термоэлектрический привод, 230V, NO норм. открытый, соединение M30x1,5	**088H3143R**
TWA-AR 230V NC	Термоэлектрический привод, 230V, NC норм. закрытый, соединение RA/RTR	**088H3112R**
TWA-AR 230V NO	Термоэлектрический привод, 230V, NC норм. открытый, соединение RA/RTR	**088H3113R**

Технические характеристики

Характеристика	Greencon-R
Питание	100–230 В пер. тока
Частота сети питания	50/60 Гц
Максимальная нагрузка реле привода	≤3 А
Максимальная нагрузка реле вентилятора	≤5 А
Потребление	<1 Вт
Диапазон температур окружающей среды	–5~50 °C
Класс защиты IP	20
Датчик воздуха	NTC
Гистерезис, начальная настройка	1 °C
Диапазон настройки температуры	5~35 °C
Скорости работы вентилятора	3 скорости, режим АВТО
Материал корпуса	Пластик PC + ABS
Интерфейс	RS485
Протокол	Modbus RTU

Габаритные размеры

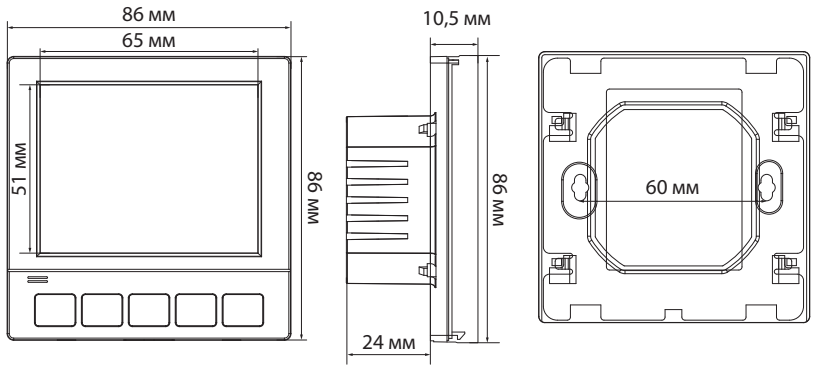

Схемы электрических соединений

Схема подключения к котлу

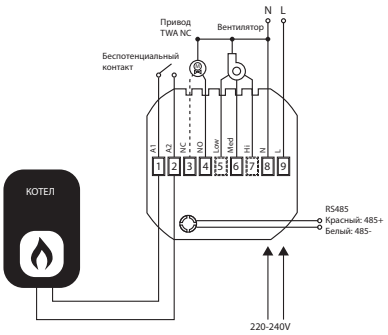

Подключение термоэлектрического привода TWA 230V NC (Нормально закрытый)

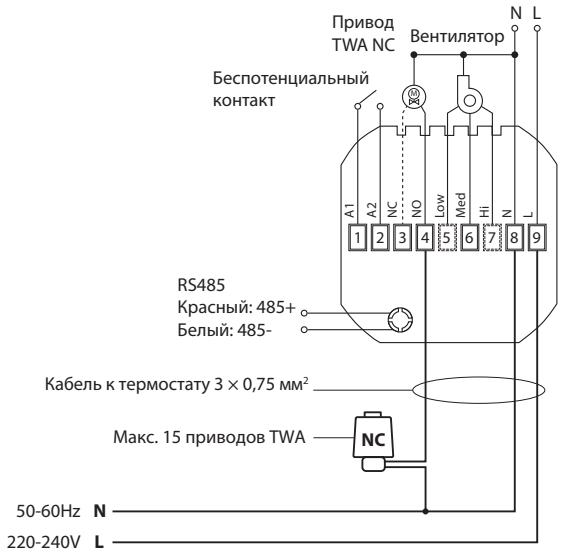

Подключение термоэлектрического привода TWA 230V NO (Нормально открытый)

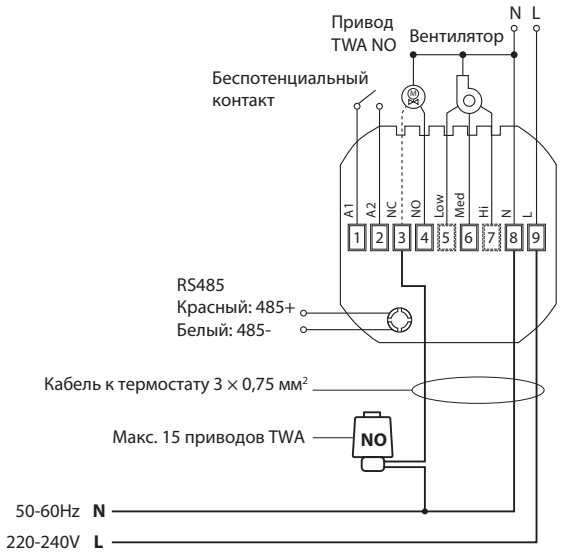

Подключение с использованием 3-х жильного кабеля

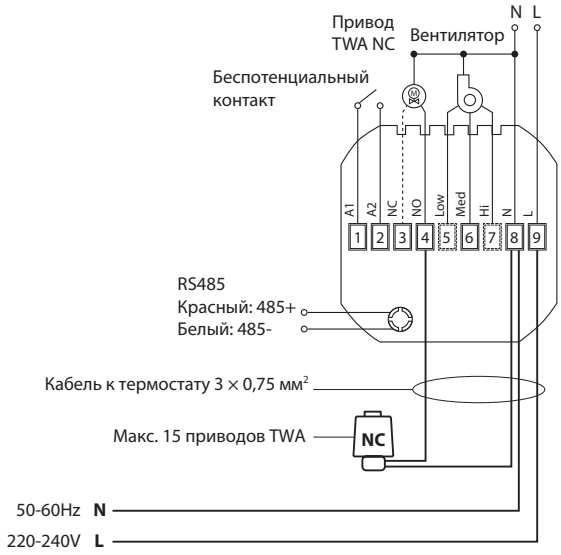

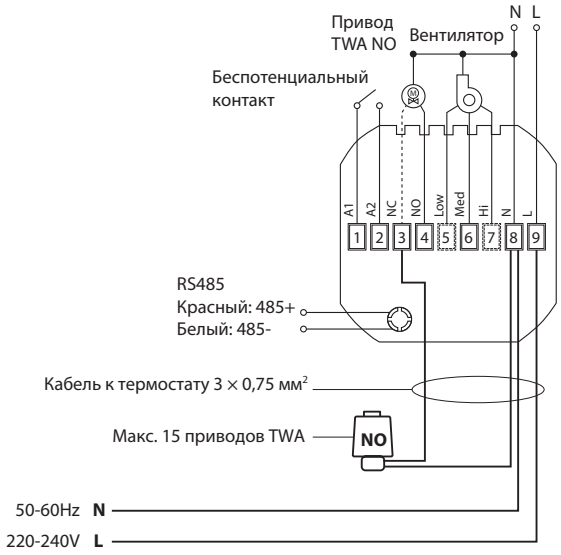

Подключение с использованием 4-х жильного кабеля

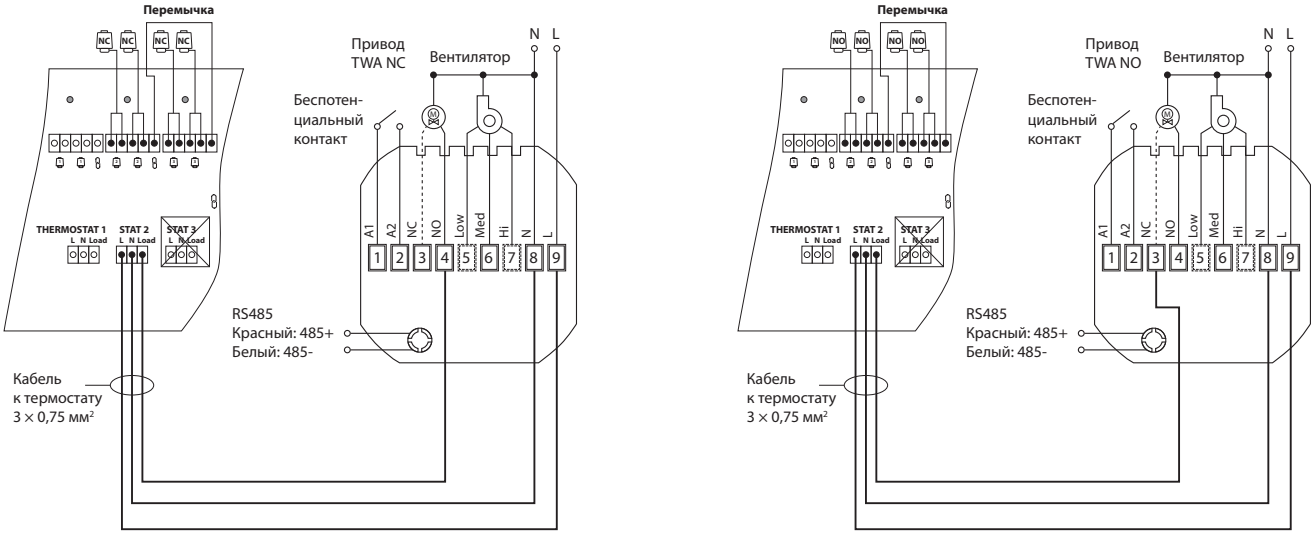

Подключение через коммутационную панель

Схема управления приводами TWA 24 В NC с помощью термостата 193B0942R Greencon-R 230 В

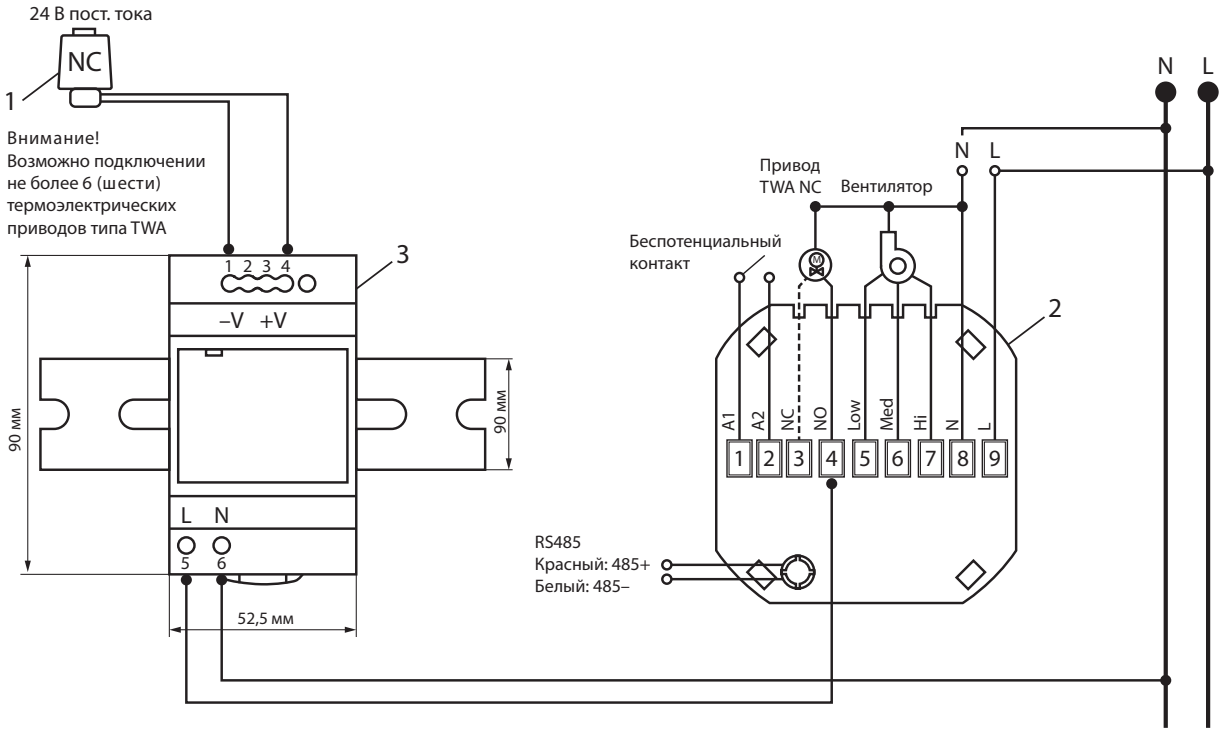

Контакты на блоке питания и их назначение

Контакт	Выходное U
1, 2	–V
3, 4	+V
5	AC L фаза
6	AC N нейтраль

№	Код	Наименование	Шт.
1	088H3140R	TWA-KR привод, 24V, NC норм. закрытый, соединение M30x1.5	1
2	193B0942R	Электронный термостат Greencon-R 230V, 3 скорости вентилятора, RS485, Modbus, встраиваемый	1
3	187F2115R	Блок питания DR60 24 на DIN рейку	1

Центральный офис • ООО «Ридан Трейд»
Россия, 143581 Московская обл., м. о. Истра, дер. Лешково, 217.
Телефоны: +7 (495) 792-57-57 (Москва), 8 (800) 700 888 5 (регионы) • E-mail dom@ridan.ru • ridan.ru

Компания «Ридан» не несет ответственности за опечатки в каталогах, брошюрах и других изданиях, а также оставляет за собой право на модернизацию своей продукции без предварительного оповещения. Это относится также к уже заказанным изделиям при условии, что такие изменения не повлекут за собой последующих корректировок уже согласованных спецификаций. Все торговые марки упомянутые в этом издании являются собственностью соответствующих компаний. «Ридан», логотип «Ридан» являются торговыми марками компании «Ридан». Все права защищены.

Комнатные термостаты программируемые RSmart–S с Wi-Fi (сменные рамки)

Описание и область применения



RSmart-S — комнатный программируемый термостат с функцией Wi-Fi, который обеспечивает автоматическое поддержание температуры в помещении, снижает потребление энергии и обеспечивает комфорт.

В термостате реализован недельный режим работы 5/2 (только через мобильное приложение SmartLife) — рабочие/выходные дни. Программа может быть настроена на любой день недели, что лучше всего подходит к образу жизни современного человека. Пользователь может настроить до четырех автоматических изменений температуры в помещении в сутки, например, снизить температуру в ночное время или когда все на работе.

Термостат RSmart оснащен входом для подключения внешнего датчика температуры теплого пола.

Заводские настройки термостата позволяют сразу начать работу в стандартном режиме. При необходимости, большое количество расширенных функций позволяет более тонко настроить термостат для соответствия специфическим требованиям системы отопления.

Функциональные особенности

1. Режимы работы термостата:
   – Ручной режим — постоянная температура 24/7 (по умолчанию);
   – Режим энергосбережения: при его включении температура понижается до установленного значения;
   – Режим работы по расписанию.
2. Выбор датчика для поддержания температуры:
   – Управление комнатной температурой;
   – Управление комнатной температурой с ограничением температуры пола;
   – Управление температурой пола.
3. Функция ограничения температуры пола по макс. и мин. значению.
4. Ограничение макс. и мин. настройки комнатной температуры.
5. Калибровка датчика температуры — позволяет изменить, скорректировать разницу колебания температуры между, например, местом размещения термостата и центром комнаты.
6. Подключение датчика температуры пола к термостату позволяет поддерживать постоянную температуру поверхности пола, а также защищает напольное покрытие от перегрева.
7. Функция защиты от замерзания — позволяет установить темп. воздуха, во избежание размораживания системы отопления во время отсутствия.
8. Функция открытого окна — если температура воздуха в помещении резко падает, то термостат перекрывает поток теплоносителя через клапан, не позволяя, тем самым, тратить лишнее тепло при проветривании.
9. Функция Wi-Fi для управления с телефона.
10. Регулировка уровня яркости светодиодной подсветки с возможностью ее полного отключения в режиме ожидания.
11. Адаптивный нагрев. В недельном режиме по умолчанию активна функция преднагрева. В процессе её работы термостат анализирует время, которое требуется для нагрева помещения на 1 °C, и автоматически корректирует управление системой. Это увеличивает точность поддержания температуры в помещении, повышая комфорт.

Номенклатура и коды для оформления заказа

Наименование	Монтаж	Размер	Напряжение вход/вых	Кодовый номер
Ridan RSmart-SW	В стену	86 x 86 мм	230 В/230 В	**088L1141R**
Ridan RSmart-SB				**088L1143R**

Дополнительные принадлежности

Наименование	Описание	Кодовый номер
FS-R	Датчик температуры пола 3 метра, IP67, 10 кОм	**088U0610R**
TWA-KR 230V NC	Термоэлектрический привод, 230V, NC норм. закрытый, соединение M30x1,5	**088H3142R**
TWA-KR 230V NO	Термоэлектрический привод, 230V, NO норм. открытый, соединение M30x1,5	**088H3143R**
TWA-AR 230V NC	Термоэлектрический привод, 230V, NC норм. закрытый, соединение RA/RTR	**088H3112R**
TWA-AR 230V NO	Термоэлектрический привод, 230V, NC норм. открытый, соединение RA/RTR	**088H3113R**

Технические характеристики

Характеристика	RSmart-SW	RSmart-SB
Цвет корпуса термостата	Белый	Черный
Напряжение питания	230 В, 50/60 Гц	
Подсветка	Белая	
Максимальная нагрузка	3 А, до 15шт термоэлектрических приводов TWA	
Датчик температуры пола	R = 10 кОм (25 °C), NTC	
Диапазон уставок	5–45 ±0,5 °C (шаг уставки 0,5 °C)	
Температура окружающей среды	0–50 °C	
Класс защиты	IP20	
Относительная влажность	85 %	
Сечение подключаемых проводов	0,5–1,5 мм^2	
Потребляемая мощность в режиме ожидания	<1 Вт	
Материал корпуса	ABS по стандарту UL94-5 огнезащитный пластик	

Габаритные размеры

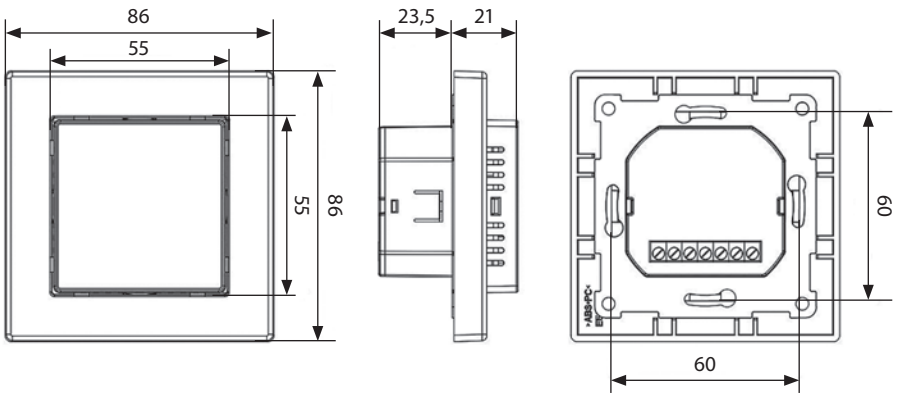

Схемы электрических соединений

Подключение термоэлектрического привода TWA 230V NC (Нормально закрытый)

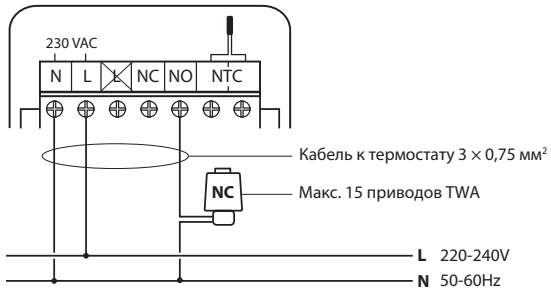

Подключение термоэлектрического привода TWA 230V NO (Нормально открытый)

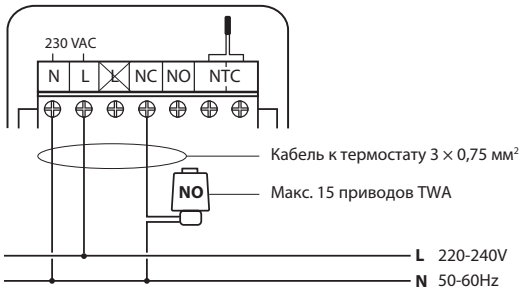

Подключение с использованием 3-х жильного кабеля

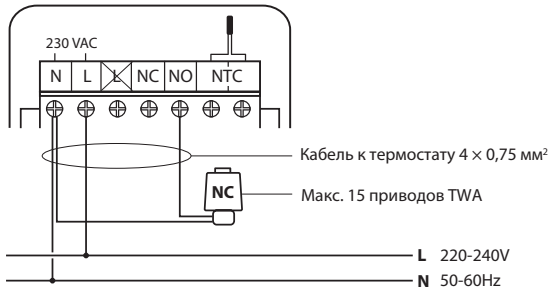

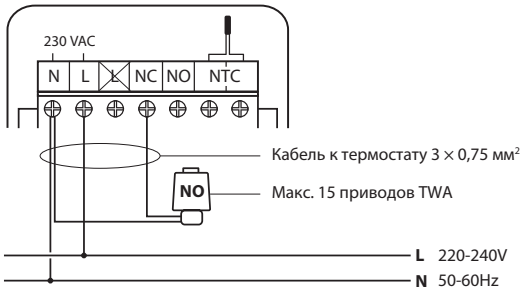

Подключение с использованием 4-х жильного кабеля

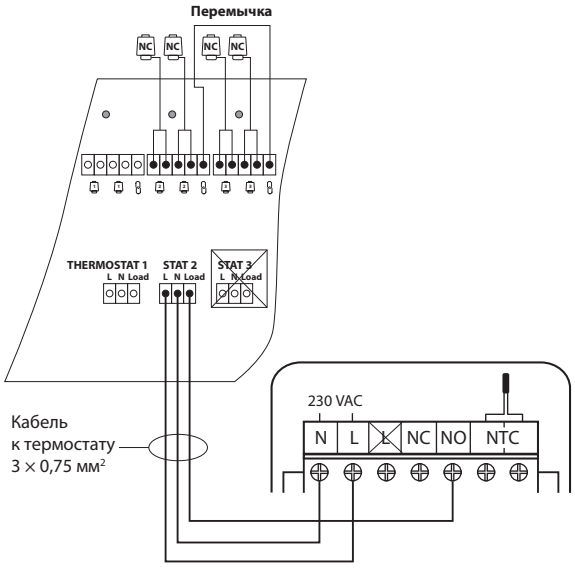

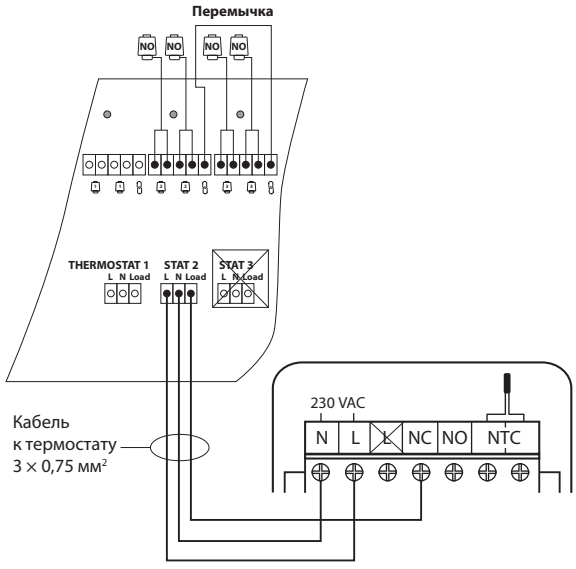

Подключение через коммутационную панель

Центральный офис • ООО «Ридан Трейд»
Россия, 143581 Московская обл., м. о. Истра, дер. Лешково, 217.
Телефоны: +7 (495) 792-57-57 (Москва), 8 (800) 700 888 5 (регионы) • E-mail dom@ridan.ru • ridan.ru

Компания «Ридан» не несет ответственности за опечатки в каталогах, брошюрах и других изданиях, а также оставляет за собой право на модернизацию своей продукции без предварительного оповещения. Это относится также к уже заказанным изделиям при условии, что такие изменения не повлекут за собой последующих корректировок уже согласованных спецификаций. Все торговые марки упомянутые в этом издании являются собственностью соответствующих компаний. «Ридан», логотип «Ридан» являются торговыми марками компании «Ридан». Все права защищены.

Комнатные термостаты программируемые RSmart–F с Wi-Fi

Описание и область применения



RSmart-F — комнатный программируемый термостат с функцией Wi-Fi, который обеспечивает автоматическое поддержание температуры в помещении, снижает потребление энергии и обеспечивает комфорт.

В термостате реализован недельный режим работы 5/2 (только через мобильное приложение SmartLife) — рабочие/выходные дни. Программа может быть настроена на любой день недели, что лучше всего подходит к образу жизни современного человека. Пользователь может настроить до четырех автоматических изменений температуры в помещении в сутки, например, снизить температуру в ночное время или когда все на работе.

Термостат RSmart оснащен входом для подключения внешнего датчика температуры теплого пола.

Заводские настройки термостата позволяют сразу начать работу в стандартном режиме. При необходимости, большое количество расширенных функций позволяет более тонко настроить термостат для соответствия специфическим требованиям системы отопления.

Функциональные особенности

1. Режимы работы термостата:
   – Ручной режим — постоянная температура 24/7 (по умолчанию);
   – Режим энергосбережения: при его включении температура понижается до установленного значения;
   – Режим работы по расписанию.
2. Выбор датчика для поддержания температуры:
   – Управление комнатной температурой;
   – Управление комнатной температурой с ограничением температуры пола;
   – Управление температурой пола.
3. Функция ограничения температуры пола по макс. и мин. значению.
4. Ограничение макс. и мин. настройки комнатной температуры.
5. Калибровка датчика температуры — позволяет изменить, скорректировать разницу колебания температуры между, например, местом размещения термостата и центром комнаты.
6. Подключение датчика температуры пола к термостату позволяет поддерживать постоянную температуру поверхности пола, а также защищает напольное покрытие от перегрева.
7. Функция защиты от замерзания — позволяет установить температуру воздуха, во избежание размораживания системы отопления во время отсутствия.
8. Функция открытого окна — если температура воздуха в помещении резко падает, то термостат перекрывает поток теплоносителя через клапан, не позволяя, тем самым, тратить лишнее тепло при проветривании.
9. Функция Wi-Fi для управления с телефона.
10. Регулировка уровня яркости светодиодной подсветки с возможностью ее полного отключения в режиме ожидания.
11. Адаптивный нагрев. В недельном режиме по умолчанию активна функция преднагрева. В процессе её работы термостат анализирует время, которое требуется для нагрева помещения на 1 °C, и автоматически корректирует управление системой. Это увеличивает точность поддержания температуры в помещении, повышая комфорт.

Номенклатура и коды для оформления заказа

Наименование	Монтаж	Размер	Напряжение вход/вых	Кодовый номер
Ridan RSmart-FW	В стену	86 x 86 мм	230 В/230 В	**088L1142R**
Ridan RSmart-FB				**088L1144R**

Дополнительные принадлежности

Наименование	Описание	Кодовый номер
FS-R	Датчик температуры пола 3 метра, IP67, 10 кОм	**088U0610R**
TWA-KR 230V NC	Термоэлектрический привод, 230V, NC норм. закрытый, соединение M30x1,5	**088H3142R**
TWA-KR 230V NO	Термоэлектрический привод, 230V, NO норм. открытый, соединение M30x1,5	**088H3143R**
TWA-AR 230V NC	Термоэлектрический привод, 230V, NC норм. закрытый, соединение RA/RTR	**088H3112R**
TWA-AR 230V NO	Термоэлектрический привод, 230V, NC норм. открытый, соединение RA/RTR	**088H3113R**

Технические характеристики

Характеристика	RSmart-FW	RSmart-FB
Цвет корпуса термостата	Белый	Черный
Напряжение питания	230 В, 50/60 Гц	
Подсветка	Белая	
Максимальная нагрузка	3 А, до 15шт термоэлектрических приводов TWA	
Датчик температуры пола	R = 10 кОм (25 °C), NTC	
Диапазон уставок	5–45 ±0,5 °C (шаг уставки 0,5 °C)	
Температура окружающей среды	0–50 °C	
Класс защиты	IP20	
Относительная влажность	85 %	
Сечение подключаемых проводов	0,5–1,5 мм²	
Потребляемая мощность в режиме ожидания	<1 Вт	
Материал корпуса	ABS по стандарту UL94-5 огнезащитный пластик	

Габаритные размеры

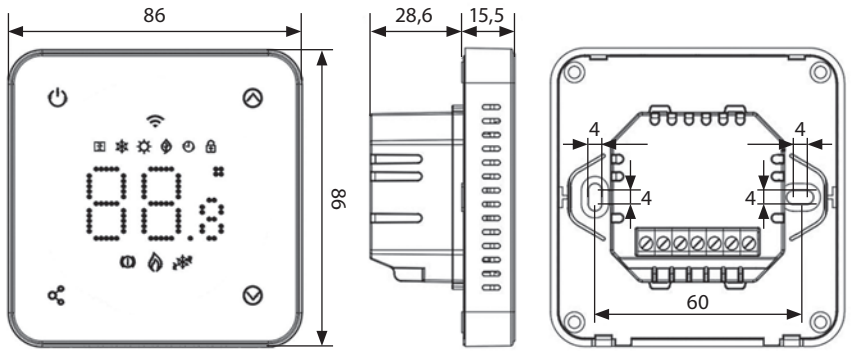

Схемы электрических соединений

Подключение термоэлектрического привода TWA 230V NC (Нормально закрытый)

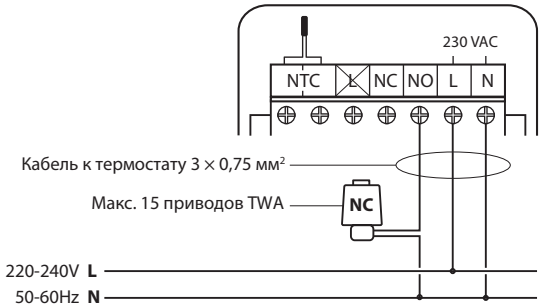

Подключение термоэлектрического привода TWA 230V NO (Нормально открытый)

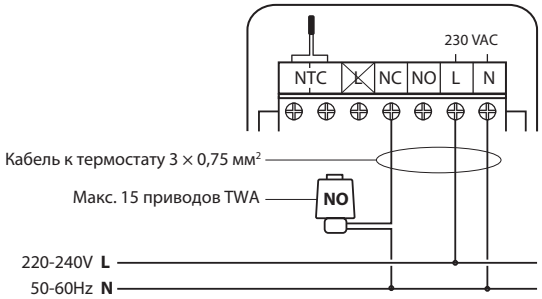

Подключение с использованием 3-х жильного кабеля

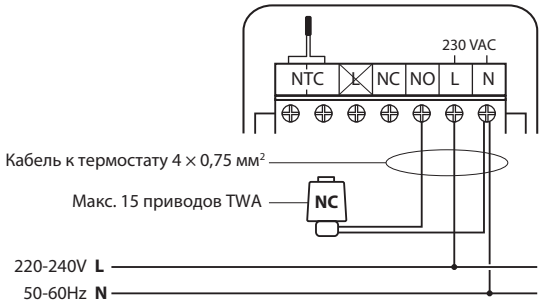

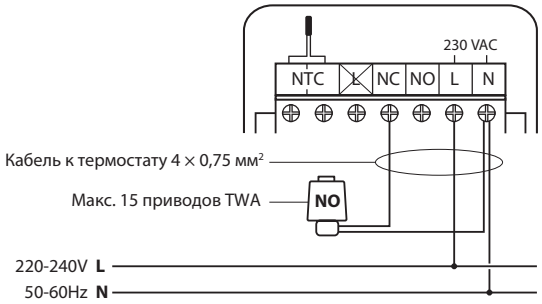

Подключение с использованием 4-х жильного кабеля

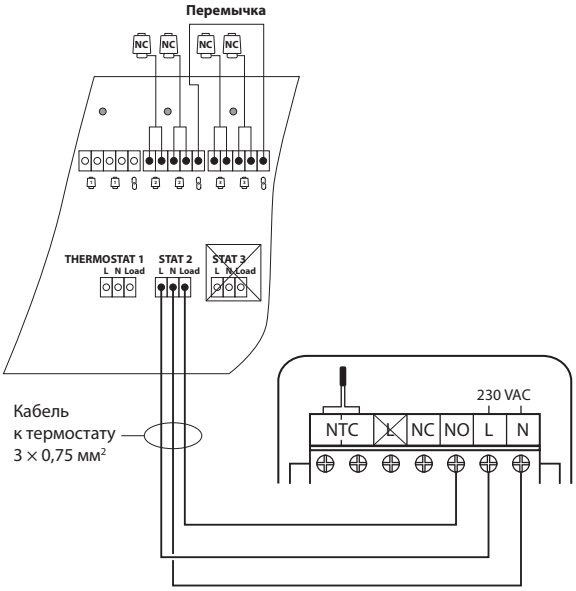

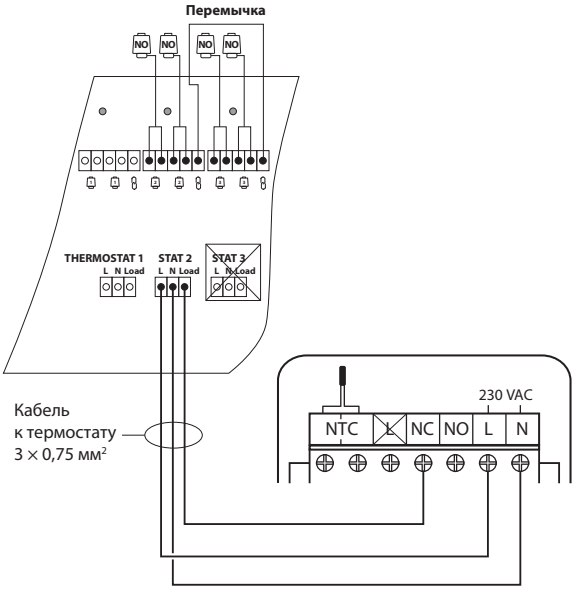

Подключение через коммутационную панель

Центральный офис • ООО «Ридан Трейд»
Россия, 143581 Московская обл., м. о. Истра, дер. Лешково, 217.
Телефоны: +7 (495) 792-57-57 (Москва), 8 (800) 700 888 5 (регионы) • E-mail dom@ridan.ru • ridan.ru

Компания «Ридан» не несет ответственности за опечатки в каталогах, брошюрах и других изданиях, а также оставляет за собой право на модернизацию своей продукции без предварительного оповещения. Это относится также к уже заказанным изделиям при условии, что такие изменения не повлекут за собой последующих корректировок уже согласованных спецификаций. Все торговые марки упомянутые в этом издании являются собственностью соответствующих компаний. «Ридан», логотип «Ридан» являются торговыми марками компании «Ридан». Все права защищены.

Коммутационная панель Ridan WD 230V для подключения термостатов и приводов TWA

Описание и область применения

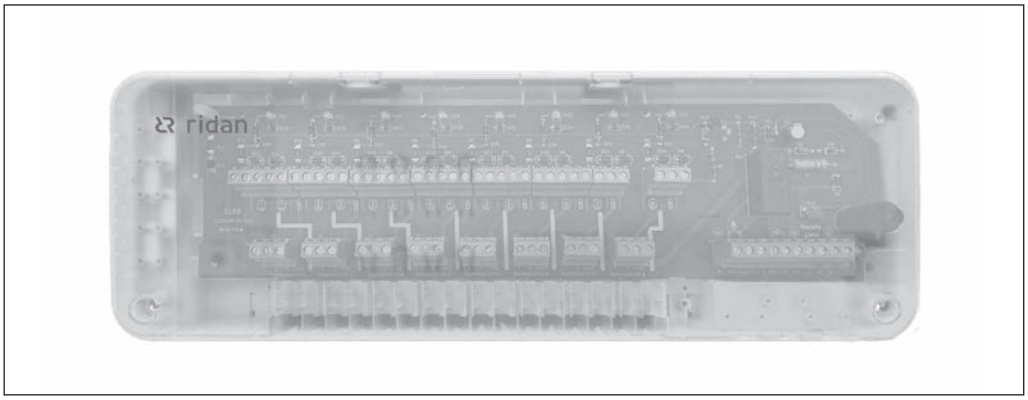

Коммутационная панель Ridan WD 230V это коммутационное устройство, предназначенное для использования в системах отопления и водяных теплых полов с электронными термостатами и термоэлектрическими приводами 230 В.

Коммутационная панель Ridan WD 230V поддерживает подключение до 14 термоэлектрических приводов и до 8 комнатных термостатов.

Панель снабжена выходом 230 В для циркуляционного насоса и беспотенциальным реле для управления горелкой котла. Реле активируются, когда один или несколько термостатов выдают сигнал о потребности в отоплении.

Коммутационная панель отличается удобством монтажа благодаря простой схеме подключения клемм и четкой маркировке на винтовых клеммах.

Номенклатура и код для оформления заказа

Наименование	Тип вилки	Кодовый номер
Коммутационная панель Ridan WD 230V	F	**088U1031R**

Технические характеристики

Макс. количество термостатов	8
Макс. количество приводов	14
Поддерживаемые типы приводов	Норм. закрытый (NC)/Норм. открыттый (NO)*
Внутренний предохранитель	3,15 A
Напряжение питания	220-240 В переменного тока
Частота сети питания	50/60 Гц
Выходное напряжение, приводы	230 В переменного тока
Диапазон температур окружающей среды, непрерывное использование	От 0 °C до 50 °C
Диапазон температур хранения	От –20 °C до 60 °C
Выходное реле, насос	230 В, макс. 100 Вт
Выходное реле, бойлер	Беспотенциальное, макс. 2 A
Класс защиты	IP20
Длина сетевого провода	1 метр

** Нормально открытые приводы (NO) могут применяться в случае, если не планируется использовать реле насоса и/или реле горелки котла.*

Подключение и индикаторы

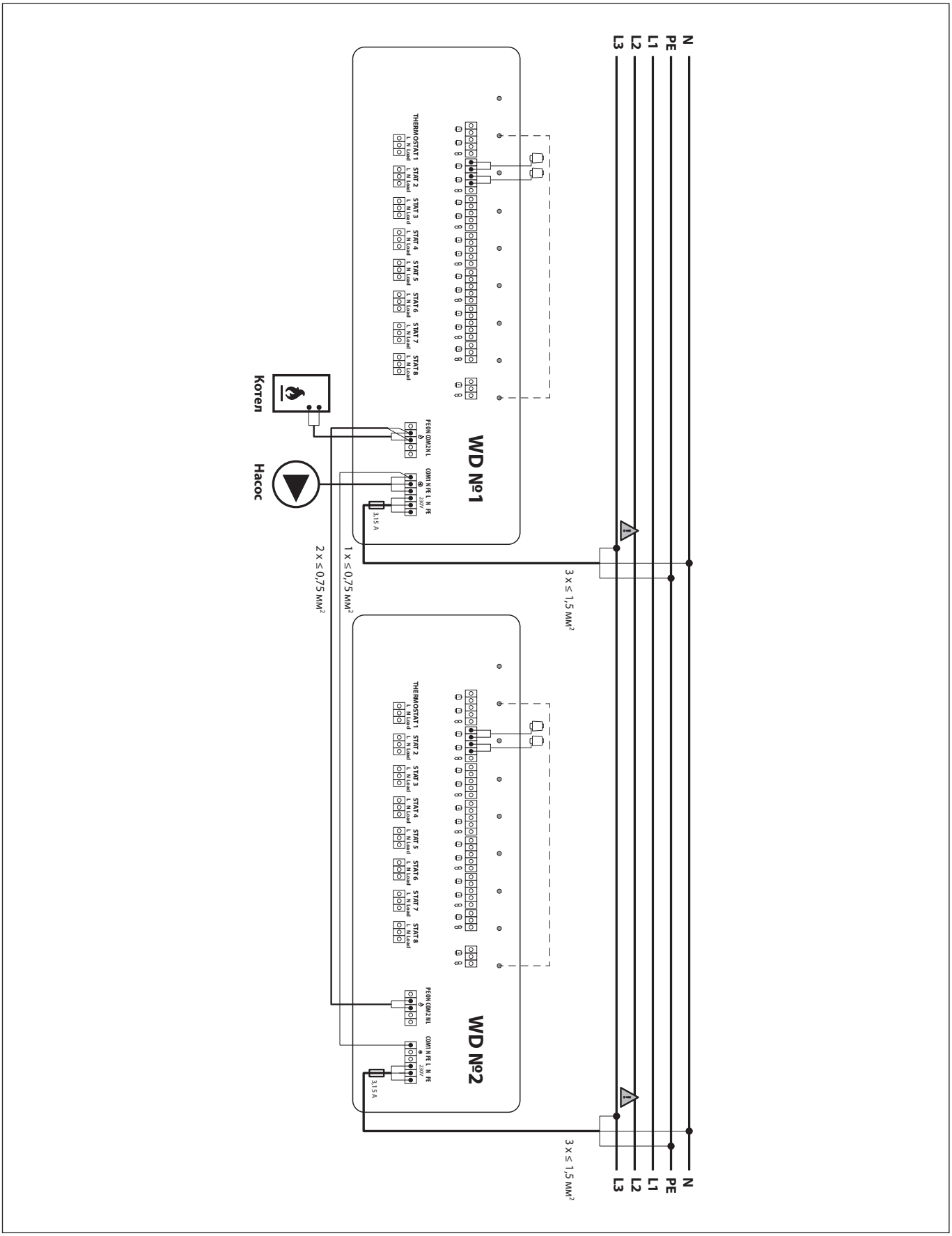

Схема подключения

Коммутационная панель

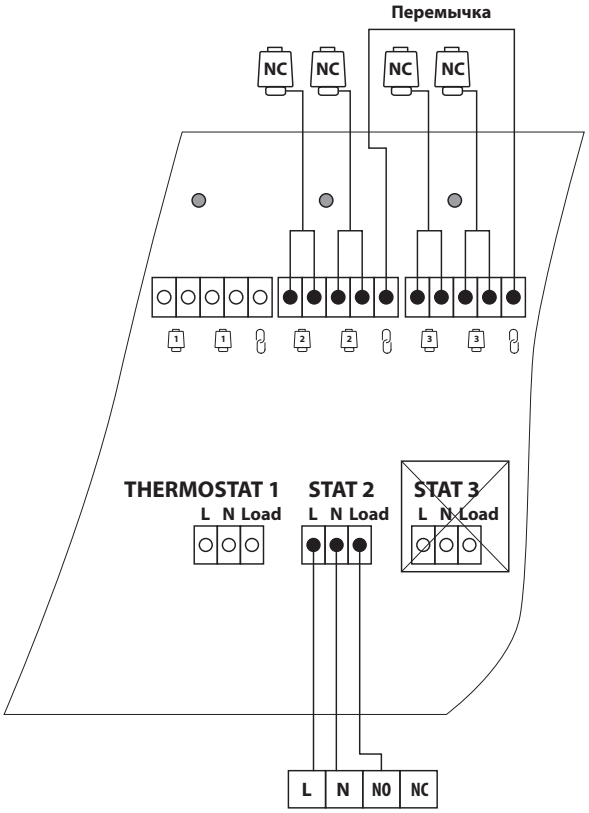

Габаритные размеры

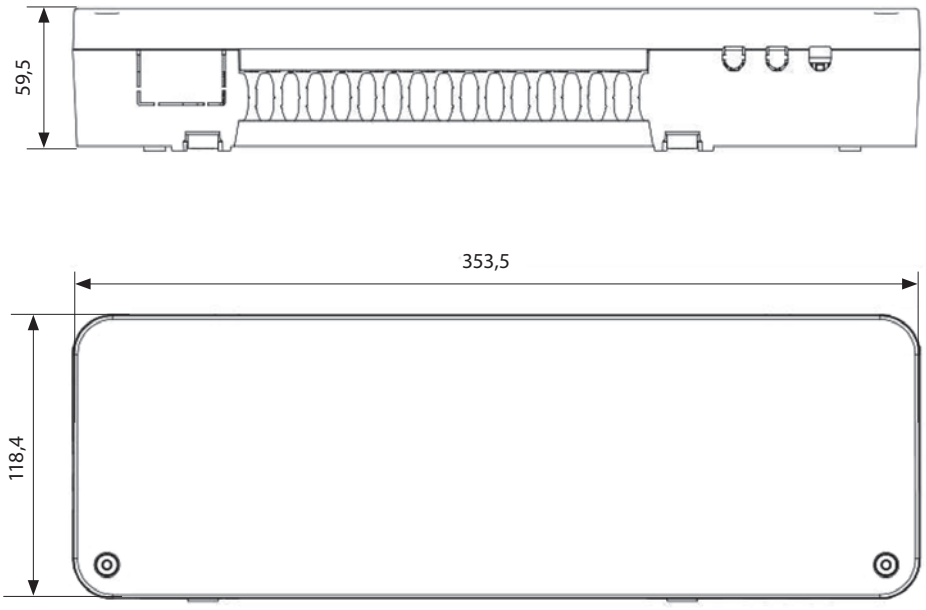

Центральный офис • ООО «Ридан Трейд»
Россия, 143581 Московская обл., м. о. Истра, дер. Лешково, 217.
Телефоны: +7 (495) 792-57-57 (Москва), 8 (800) 700 888 5 (регионы) • E-mail dom@ridan.ru • ridan.ru

Компания «Ридан» не несет ответственности за опечатки в каталогах, брошюрах и других изданиях, а также оставляет за собой право на модернизацию своей продукции без предварительного оповещения. Это относится также к уже заказанным изделиям при условии, что такие изменения не повлекут за собой последующих корректировок уже согласованных спецификаций. Все торговые марки упомянутые в этом издании являются собственностью соответствующих компаний. «Ридан», логотип «Ридан» являются торговыми марками компании «Ридан». Все права защищены.

Термоэлектрические приводы TWA

Описание и область применения



Термоэлектрические приводы серии TWA предназначены для двухпозиционного управления различными регулирующими клапанами в системах отопления и теплохолодоснабжения местных вентиляционных установок.

Привод оснащен визуальным индикатором хода, который показывает, в каком положении находится клапан — закрыт или открыт.

Приводы TWA в зависимости от модификации могут использоваться с клапанами «Ридан», имеющими резьбу для крепления привода M30 x 1,5, а также с клапанами с присоединением RA/RTR, производства компаний «Данфосс» и «Ридан».

В случае применения привода с другими типами клапанов необходимо произвести проверку на совместимость геометрии и обеспечения его закрытия. Питающее напряжение электропривода — 24 или 230 В. Клапаны могут быть нормально закрытыми (NC) и нормально открытыми (NO) при отсутствии напряжения.

Номенклатура и код для оформления заказа

Тип привода	Тип клапана	Питающее напряжение, В (пост. или пер. тока)	Вариант привода (NO — нормально открытый, NC— нормально закрытый)	Кодовый номер
TWA-KR	M30 x 1,5	24 пост. /пер.	NC	**088H3140R**
		24 пост. /пер.	NO	**088H3141R**
		230 пер.	NC	**088H3142R**
		230 пер.	NO	**088H3143R**
TWA-AR	RA/RTR	24 пост. /пер.	NC	**088H3110R**
		24 пост. /пер.	NO	**088H3111R**
		230 пер.	NC	**088H3112R**
		230 пер.	NO	**088H3113R**

Технические характеристики

Питающее напряжение, В	24 В (пост./пер. ток) или 230 В (пер. ток)
Частота переменного тока, Гц	50–60
Потребляемая мощность, Вт	2
Время перемещения штока, мин	~3
Температура окружающего воздуха, °C	0–60
Класс защиты	IP41
Длина кабеля, мм	750

Схема электрических соединений и монтажные положения

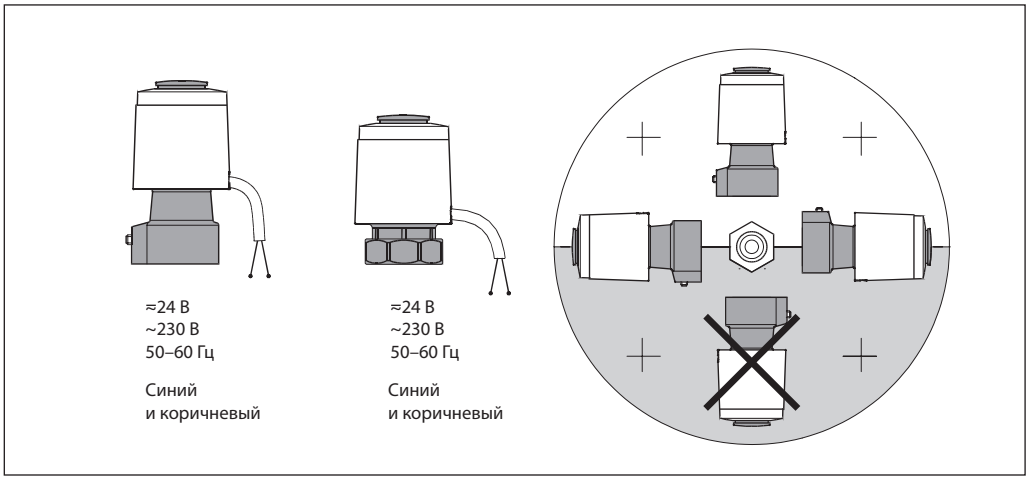

Габаритные и присоединительные размеры

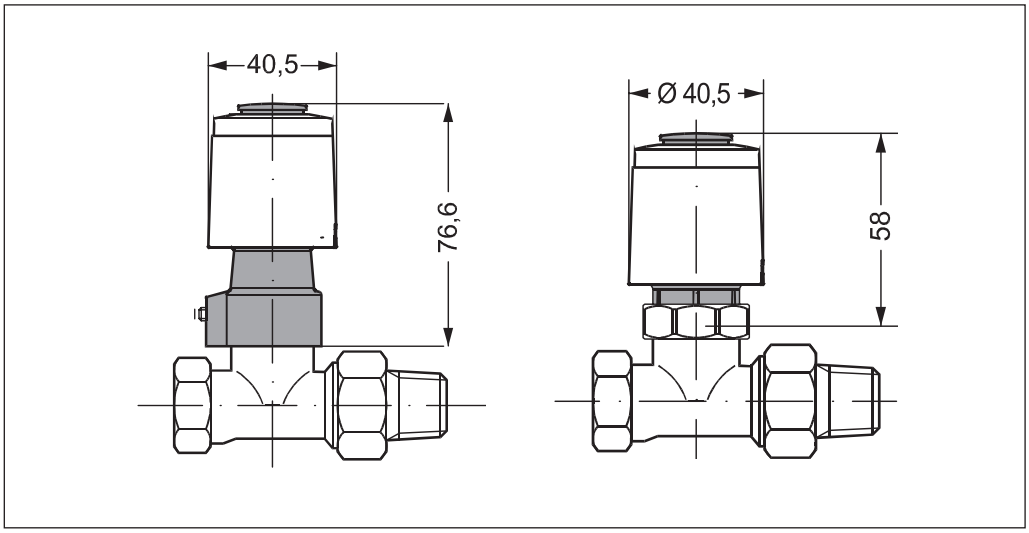

Внимание! Все нормально закрытые термоэлектрические приводы перед монтажом должны быть приведены в открытое положение (красный фиксатор установлен на привод) для их легкой установки на клапан.

Центральный офис • ООО «Ридан Трейд»
Россия, 143581 Московская обл., м. о. Истра, дер. Лешково, 217.
Телефоны: +7 (495) 792-57-57 (Москва), 8 (800) 700 888 5 (регионы) • E-mail dom@ridan.ru • ridan.ru

Компания «Ридан» не несет ответственности за опечатки в каталогах, брошюрах и других изданиях, а также оставляет за собой право на модернизацию своей продукции без предварительного оповещения. Это относится также к уже заказанным изделиям при условии, что такие изменения не повлекут за собой последующих корректировок уже согласованных спецификаций. Все торговые марки упомянутые в этом издании являются собственностью соответствующих компаний. «Ридан», логотип «Ридан» являются торговыми марками компании «Ридан». Все права защищены.

Электронный радиаторный термостат Ridan SmartHeat

Описание и область применения



Ridan SmartHeat представляет собой электронный радиаторный термостат для бытового использования.

Радиаторный термостат Ridan является компактным и простым в управлении устройством с ручным колесом регулирования и одной кнопкой.

Радиаторный термостат Ridan сертифицирован по стандарту Zigbee и совместим со шлюзом Ridan Gateway и сертифицированными системами на базе технологии Zigbee сторонних производителей.

Термостат устанавливается на клапаны Ридан и других производителей с резьбой M30x1.5. Совместим с клапанами Danfoss типа RA/RTR (адаптер в комплекте).

Особенности:

- Программирование и управление через шлюз ZigBee
- Энергосбережение
- Ручной режим
- Функция открытого окна
- Точное ПИД-регулирование температуры
- Функция саморегулирования
- Мин./макс. температурный диапазон
- Функция блокировки для защиты от детей
- Функция защиты от замерзания
- Фоновая подсветка дисплея

Номенклатура и код для оформления заказа

Наименование	Адаптеры (в комплекте)	Кодовый номер
Электронный радиаторный термостат Ridan SmartHeat	RA M30x1,5	**014G2463R**

Технические характеристики

Тип	Электронный программируемый термостат
Код для заказа	014G2463R
Способ применения	Бытовое (степень загрязнения 2)
Тип привода	Электромеханический
Дисплей	LCD
Источник питания	2 x 1,5 В щелочные батарейки тип AA (в комплекте)
Дальность действия сигнала, м	30 (прямая видимость)
Срок службы батареи	1 год
Автоматический режим, °C	5-30
Режим защиты от замерзания, °C	5-15
Температура измерения, °C	0-50
Интервалы измерения	один раз в 2 минуты
Максимальный ход штока, мм	6
Уровень шума, дБ	<35
Температура окружающей среды, °C	0-40
Температура хранения и транспортировки, °C	-20~65
Максимальная температура теплоносителя, °C	90
Функция открытого окна	Активируется при снижении температуры или по команде ZigBee
Вес (с батарейками), г	192
Размер, мм	57x89
Класс защиты IP	IP4X

Аксессуары

Тип адаптера	Адаптер	Клапан
Для клапанов RA/RTR производства Danfoss		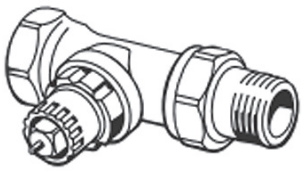

Габаритные размеры

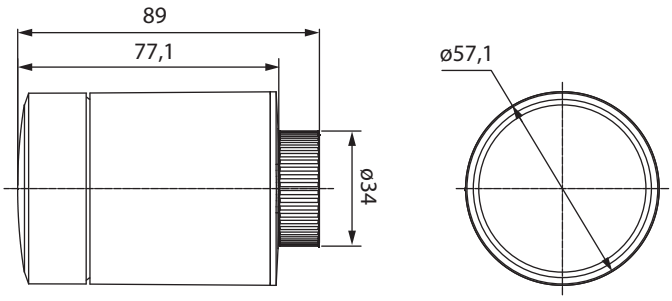

Монтаж

	1. Перед установкой термостата на клапан, нажмите на кнопку выбора режима и удерживайте ее в течение 3 секунд, пока не появится F1.
	2. Символ установки начнет мигать, одновременно будет ощущаться небольшая вибрация.
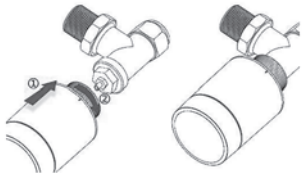	3. Установите термостат на клапан и закрутите монтажную гайку по часовой стрелке до затяжки. Максимальный крутящий момент составляет 5 Нм.
	4. Нажмите на ручку еще раз и появится F12.
	5. Примерно через 10 секунд символ установки исчезнет и отобразится текущая температура. Установка завершена.

Измерение комнатной температуры

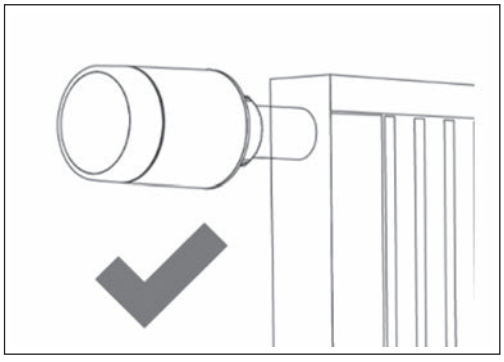

Радиаторный термостат Ridan SmartHeat измеряет температуру с помощью встроенных датчиков для обеспечения точного регулирования. Таким образом радиаторный термостат Ridan SmartHeat способен обеспечить точное регулирование фактической температуры в помещении.

Помните, что источники тепла и холода, например, камины, прямые солнечные лучи и сквозняки, могут повлиять на работу радиаторного термостата Ridan SmartHeat.

Примечание: радиаторный термостат всегда отображает установленное значение температуры, а не фактически измеренную температуру в помещении.

Центральный офис • ООО «Ридан Трейд»
Россия, 143581 Московская обл., м. о. Истра, дер. Лешково, 217.
Телефоны: +7 (495) 792-57-57 (Москва), 8 (800) 700 888 5 (регионы) • E-mail dom@ridan.ru • ridan.ru

Компания «Ридан» не несет ответственности за опечатки в каталогах, брошюрах и других изданиях, а также оставляет за собой право на модернизацию своей продукции без предварительного оповещения. Это относится также к уже заказанным изделиям при условии, что такие изменения не повлекут за собой последующих корректировок уже согласованных спецификаций. Все торговые марки упомянутые в этом издании являются собственностью соответствующих компаний. «Ридан», логотип «Ридан» являются торговыми марками компании «Ридан». Все права защищены.

Шлюз Ridan SmartHeat Gateway

Описание и область применения



Ridan SmartHeat Gateway (шлюз) — это программируемая беспроводная система управления, которая обеспечивает подключение всех устройств Ridan SmartHeat к интернету и осуществляет интеллектуальный контроль системы отопления с помощью приложения, доступного в Google Play или App Store.

Блок питания и кабель для подключения к сетевому напряжению поставляются в комплекте.

Особенности:

- Обеспечивает управление в соответствии с заданным ежедневным графиком отопления для каждой комнаты отдельно, позволяя быстро и просто выполнять необходимые настройки.
- Функция предварительного нагрева используется для обеспечения необходимой температуры в заданное время.

Примечание: Количество единиц каждого типа устройства для одного интерфейсного модуля Ridan SmartHeat Gateway не должно превышать 32.

Номенклатура и код для оформления заказа

Наименование	Кодовый номер
Ridan SmartHeat Gateway (шлюз)	**014G2401R**

Технические характеристики

Тип	Шлюз для систем умного дома
LED-индикаторы	Питание/статус, подключение к сети
Функция кнопки	Нажмите кнопку Reset и удерживайте в течение 5 сек, чтобы сбросить устройство
Питание	5 В
Адаптер	110~240 В AC, 5 В 1 А
Энергопотребление/режим ожидания	< 5 Вт/< 2 Вт
Беспроводное соединение	Zigbee/IEEE 802.15.4 – 2,4 ГГц; Wi-Fi – 2,4 ГГц
Радиус действия сигнала в помещении	До 30 м
Рабочая температура	От –10 до 55 °С
Температура транспортировки	От –20 до 60 °С
Класс защиты IP	20 (не предназначен для использования в помещениях с риском попадания влаги)

Габаритные размеры

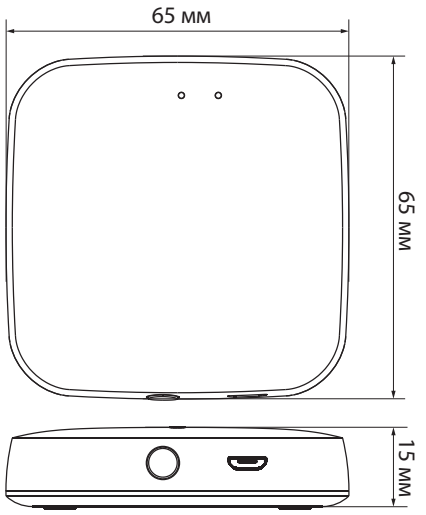

Центральный офис • ООО «Ридан Трейд»
Россия, 143581 Московская обл., м. о. Истра, дер. Лешково, 217.
Телефоны: +7 (495) 792-57-57 (Москва), 8 (800) 700 888 5 (регионы) • E-mail dom@ridan.ru • ridan.ru

Компания «Ридан» не несет ответственности за опечатки в каталогах, брошюрах и других изданиях, а также оставляет за собой право на модернизацию своей продукции без предварительного оповещения. Это относится также к уже заказанным изделиям при условии, что такие изменения не повлекут за собой последующих корректировок уже согласованных спецификаций. Все торговые марки упомянутые в этом издании являются собственностью соответствующих компаний. «Ридан», логотип «Ридан» являются торговыми марками компании «Ридан». Все права защищены.

Схемы и описание решений для зонального регулирования с применением оборудования Ридан

Решение 1.
Использование термоголовок, регулировка по температуре воздуха

В квартире установлено 3 радиатора (кухня, кабинет, спальня).

Установите радиаторные термостаты (термоголовки) на встроенный клапан радиатора или термостатический клапан (боковое подключение).

Возможный список оборудования:

Код	Наименование	Количество
088U0703R	Комплект коллекторов FHF-3R с кронштейнами для 3 контуров	1
014G2463R	Ridan SmartHeat электронный радиаторный термостат	3

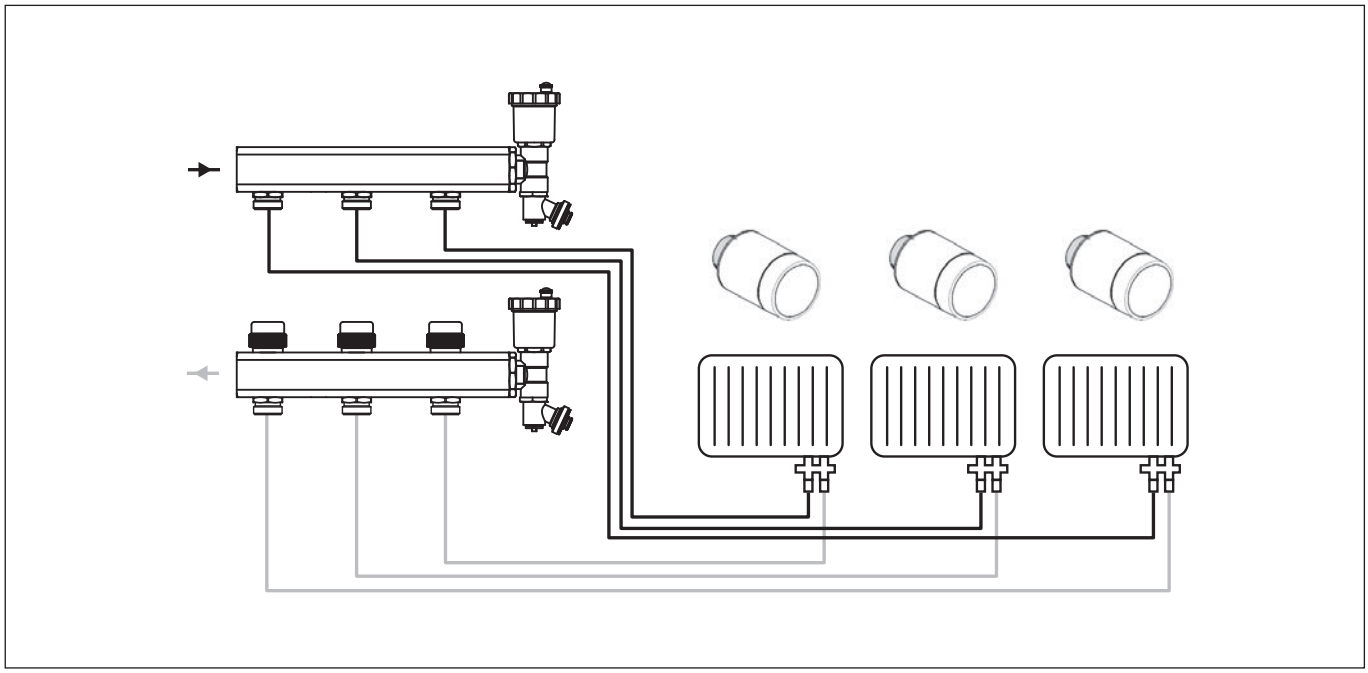

Решение 2.
Использование настенных комнатных термостатов, регулировка по температуре воздуха

В квартире установлено 3 радиатора (кухня, кабинет, спальня).

Подключите приводы установленные на коллекторе радиаторного отопления к термостатам работающим «по воздуху» и управляйте температурой воздуха в помещении.

Возможный список оборудования:

Код	Наименование	Количество
088U0703R	Комплект коллекторов FHF-3R с кронштейнами для 3 контуров	1
088U0625R	Электронный программируемый комнатный термостат WT-R 230V, встраиваемый	3
088H3142R	Термоэлектрический привод TWA-KR, NC при отсутствии напряжения закрыт, 230 В, соединение M30x1,5	3
088U1031R	Коммутационная панель Ridan WD 230V, 8 каналов, 14 приводов, реле котла и насоса (можно не использовать)	1

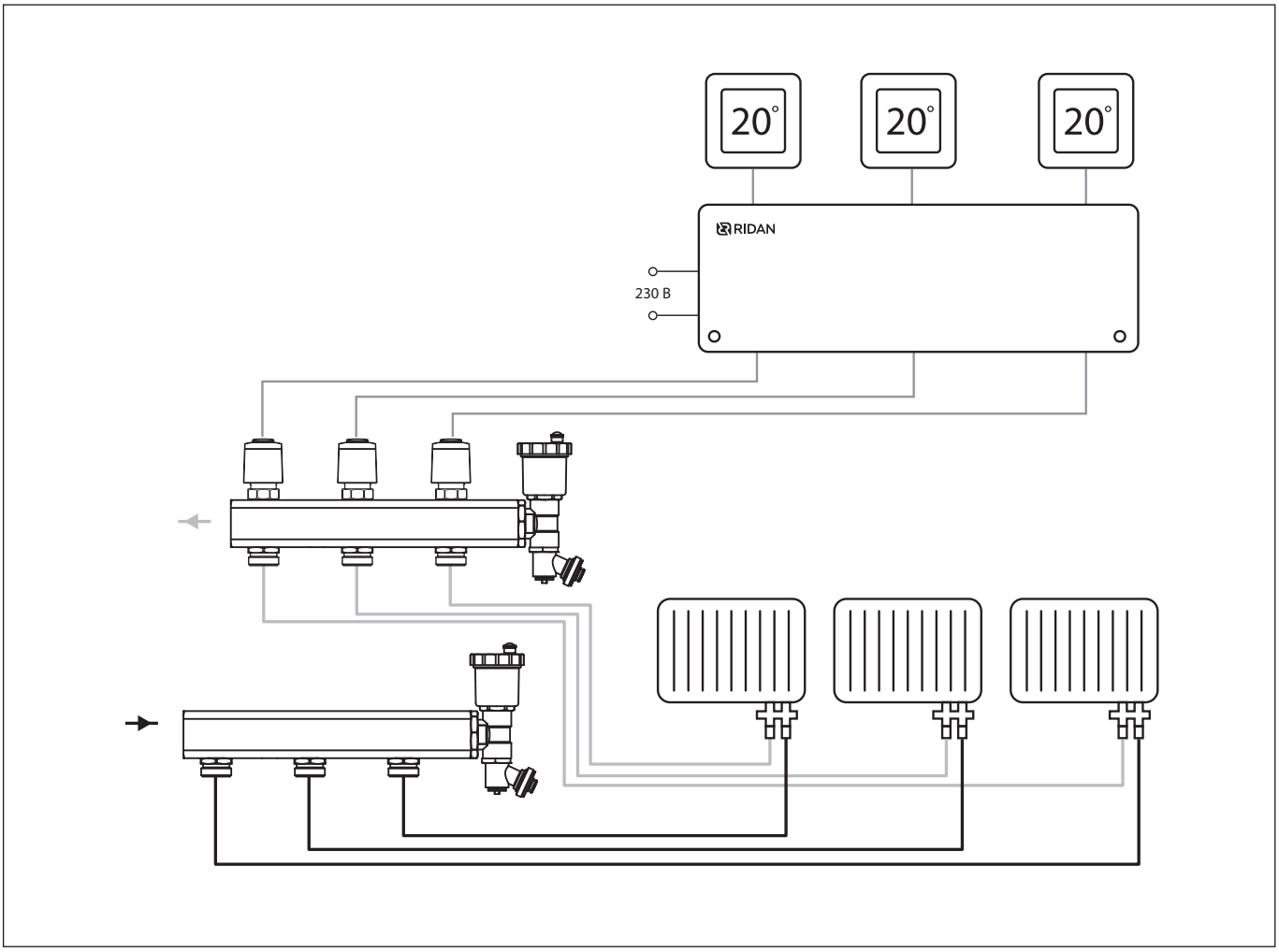

Примечание: в случае использования термоэлектрических приводов, коллектор с установленным устройствами следует располагать сверху.

Решение 3.
Использование настенных комнатных термостатов, регулировка по температуре пола и/или воздуха

В квартире смонтирована система водяного теплого пола (кухня, кабинет, спальня).

Подключите приводы, установленные на коллекторе теплого пола к термостатам, работающим по температуре пола и/или воздуха. Управляйте температурой пола или воздуха.

Возможный список оборудования:

Код	Наименование	Количество
088U0953R	Комплект коллекторов SSM-3RF с кронштейнами для 3 контуров	1
088U0625R	Электронный программируемый комнатный термостат WT-R 230V, встраиваемый	3
088H3142R	Термоэлектрический привод TWA-KR, NC при отсутствии напряжения закрыт, 230 В, соединение M30x1,5	3
088U0610R	Датчик температуры пола FS-R, 3 м	3
088U1031R	Коммутационная панель Ridan WD 230V, 8 каналов, 14 приводов, реле котла и насоса (можно не использовать)	1
088U0093R	Смесительный узел FHM-C5R с 3-х скоростным насосом RWS 20-40S 130	1

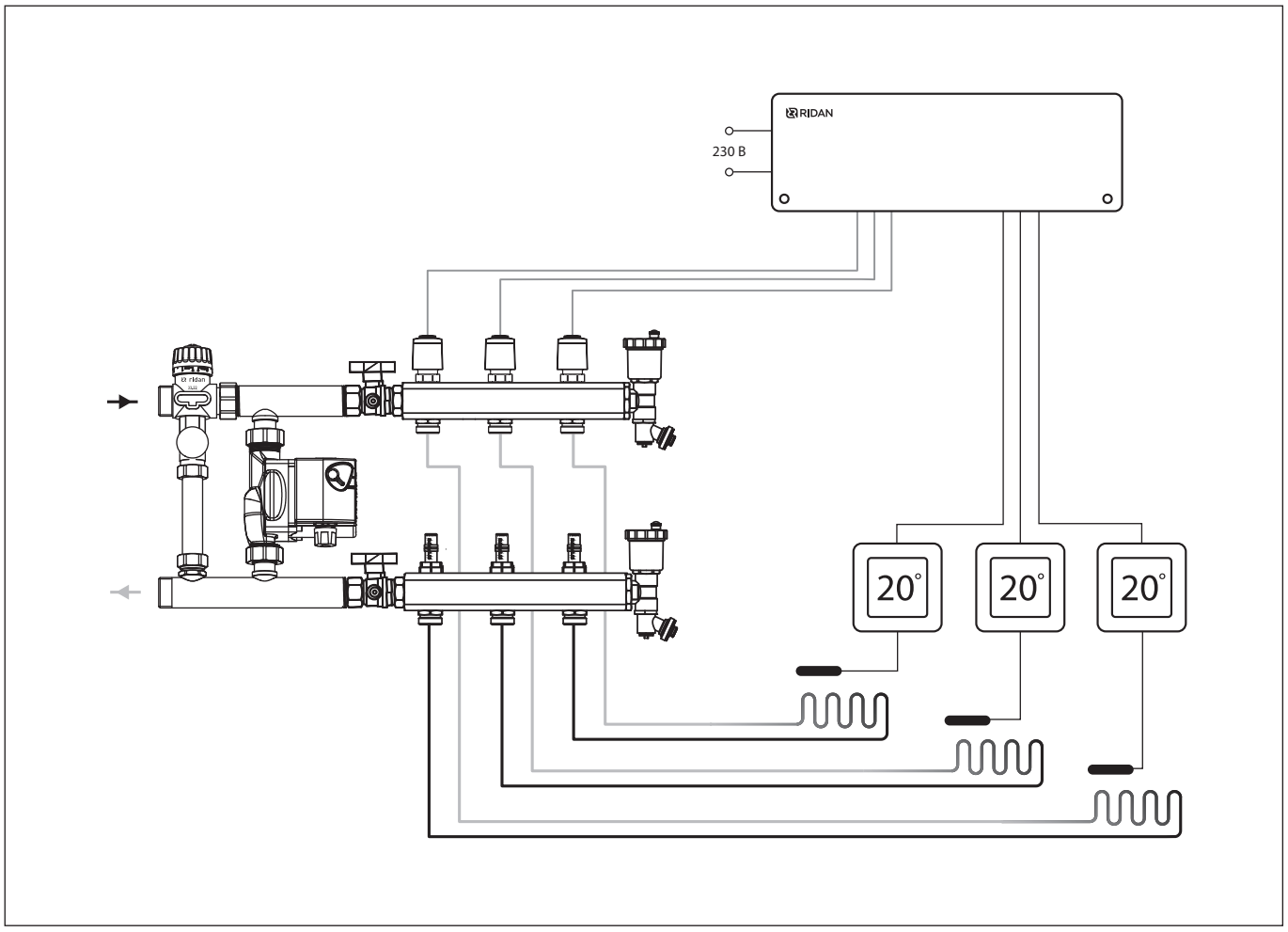

Примечание: в случае использования термоэлектрических приводов, коллектор с установленным устройствами следует располагать сверху.

Решение 4.
Использование термоголовок и настенных комнатных термостатов, регулировка по температуре пола и воздуха

В квартире установлено 3 радиатора (кухня, кабинет, спальня) и теплый пол (кухня, кабинет, спальня).

1. Подключите приводы установленные на коллекторе теплого пола к термостатам (Рисунок 1) и управляйте температурой пола.

2. На радиаторы смонтируйте термоголовки (Рисунок 2).

Возможный список оборудования:

Код	Наименование	Количество
088U0973R	Комплект коллекторов SSM-3R с кронштейнами для 3 контуров	1
088U0953R	Комплект коллекторов SSM-3RF с кронштейнами для 3 контуров	1
014G2463R	Ridan SmartHeat электронный радиаторный термостат	3
088U0625R	Электронный программируемый комнатный термостат WT-R 230V, встраиваемый	3
088H3142R	Термоэлектрический привод TWA-KR, NC при отсутствии напряжения закрыт, 230В, соединение M30x1,5	3
088U0610R	Датчик температуры пола FS-R, 3 м	3
088U1031R	Коммутационная панель Ridan WD 230V, 8 каналов, 14 приводов, реле котла и насоса (можно не использовать)	1
088U0093R	Смесительный узел FHM-C5R с 3-х скоростным насосом RWS 20-40S 130	1

Рисунок 1

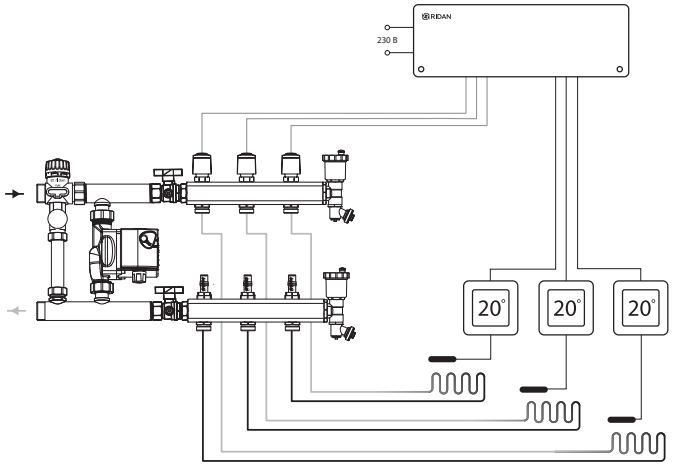

Рисунок 2

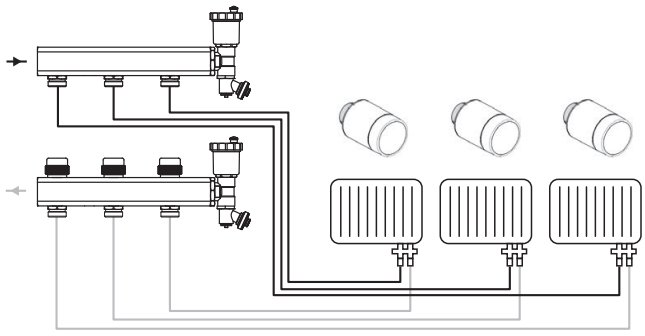

Примечание: в случае использования термоэлектрических приводов, коллектор с установленным устройствами следует располагать сверху.

Решение 5.
Использование настенных комнатных термостатов, регулировка по температуре пола и воздуха

В квартире установлено 3 радиатора и теплый пол (кухня, кабинет, спальня).

1. Подключите приводы, установленные на коллекторе теплого пола к термостатам, работающим в режиме «пол» и управляйте температурой пола (Рисунок 1).

2. Подключите приводы, установленные на коллекторе радиаторного отопления к термостатам, работающим в режиме «воздух» и управляйте температурой воздуха (Рисунок 2).

Возможный список оборудования:

Код	Наименование	Количество
088U0973R	Комплект коллекторов SSM-3R с кронштейнами для 3 контуров	1
088U0953R	Комплект коллекторов SSM-3RF с кронштейнами для 3 контуров	1
088U0625R	Электронный программируемый комнатный термостат WT-R 230V, встраиваемый	6
088H3142R	Термоэлектрический привод TWA-KR, NC при отсутствии напряжения закрыт, 230 В, соединение M30x1,5	6
088U0610R	Датчик температуры пола FS-R, 3	3
088U1031R	Коммутационная панель Ridan WD 230V, 8 каналов, 14 приводов, реле котла и насоса (можно не использовать)	1
088U0093R	Смесительный узел FHM-C5R с 3-х скоростным насосом RWS 20-40S 130	1

Рисунок 1

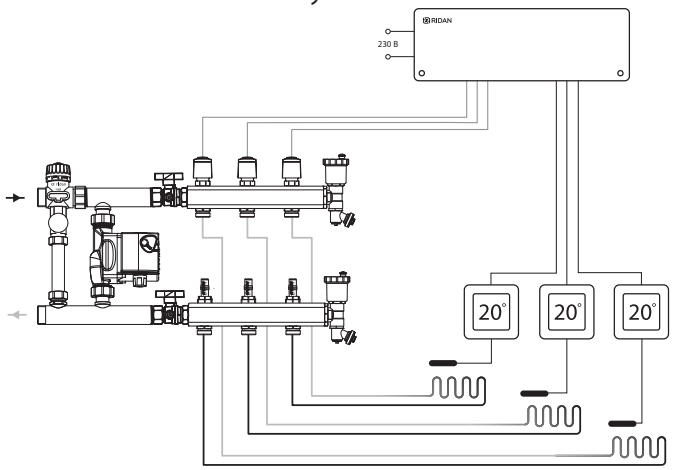

Рисунок 2

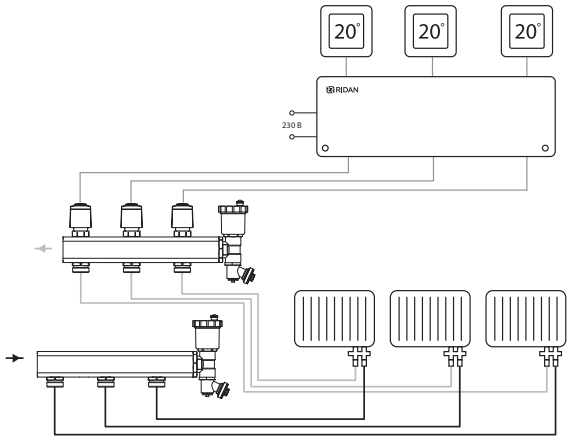

Примечание: в случае использования термоэлектрических приводов, коллектор с установленным устройствами следует располагать сверху.

Решение 6.
Использование беспроводного термостата RT2000RF+RX1 для управления котлом

Возможный список оборудования:

Код	Наименование	Количество
087N6474R	Беспроводной термостат+ресивер (сухой контакт), RT2000RF + RX1 накладной	1

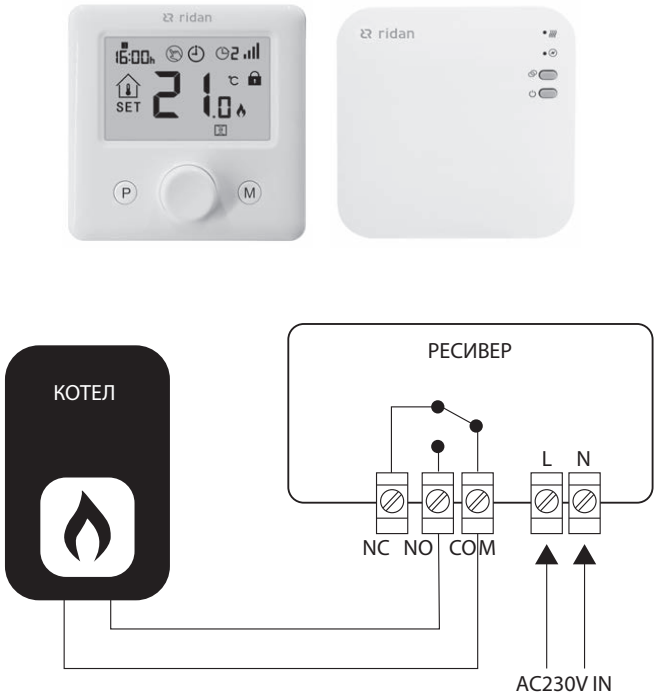

Для заметок

Для заметок

RIDAN



Личный кабинет проектировщика

Удобное рабочее пространство, созданное специально для проектировщиков

Плагин DCAD
Расчёт и проектирование различных систем

Обучение
Семинары и вебинары с экспертами отрасли

Инструменты
Подбор теплообменников и другого оборудования

Форум Community
Актуальные вопросы и ответы на нашем форуме

Компания «Ридан Трейд» • Россия, 143581 Московская обл., м. о. Истра, дер. Лешково, 217.
Телефоны: +7 (495) 792-57-57 (Москва), +8 (800) 700 888 5 (бесплатный звонок из регионов) • E-mail dom@ridan.ru • ridan.ru

Компания «Ридан» не несет ответственности за опечатки в каталогах, брошюрах и других изданиях, а также оставляет за собой право на модернизацию своей продукции без предварительного оповещения. Это относится также к уже заказанным изделиям при условии, что такие изменения не повлекут за собой последующих корректировок уже согласованных спецификаций. Все торговые знаки в этом материале являются собственностью соответствующих компаний. «Ридан», логотип «Ридан» являются торговыми знаками компании «Ридан». Все права защищены.

RC.MC.34.00