ридан

ПАСПОРТ

Клапан регулятор температуры масла, Тип ORV-R, Модификация ORV-R 40 с термостатом 60ºC

Код материала: 148O6040R2

Соответствие продукции подтверждено в рамках Евразийского экономического союза.

Общество с ограниченной ответственностью «РИДАН ТРЕЙД» ОГРН 1235000051076

Дата редакции: 18.08.2026

1. Сведения об изделии

1.1 Наименование и тип

Клапаны регуляторы давления типа ORV-R, Модификация ORV-R 40 с термостатом 60ºC

1.2 Изготовитель

ООО “Ридан Трейд“, 143581, Московская обл., м.о. Истра, д Лешково, д. 217, тел. +7 (495) 792-57-57.

1.3 Продавец

ООО “Ридан Трейд“, 143581, Московская обл., м.о. Истра, д Лешково, д. 217, тел. +7 (495) 792-57-57.

1.4 Дата изготовления

Дата изготовления и серийный номер указаны на шильде в формате [№SSSS-MMYYYY], где MM месяц изготовления, YYYY год изготовления.

2. Назначение изделия

2.1 Назначение

Клапаны регуляторы температуры масла ORV-R, Модификация ORV-R 40 с термостатом 60ºC (далее – клапаны) – это трехходовой клапан, предназначенный для поддержания постоянной температуры масла в газовых компрессорах, путем смешивания потоков горячего и холодного масла. Клапан поставляется в комплекте с термостатическим элементом.

Клапаны удовлетворяют всем требованиям, предъявляемым к оборудованию промышленных холодильных установок.

2.2 Климатическое исполнение

Клапаны предназначены для работы в макроклиматических районах с умеренным и холодным климатом. Категории размещения УХЛ 3 по ГОСТ 15150–69.

2.3 Область применения

Промышленные холодильные установки на объектах пищевой промышленности.

2.4 Конструкция

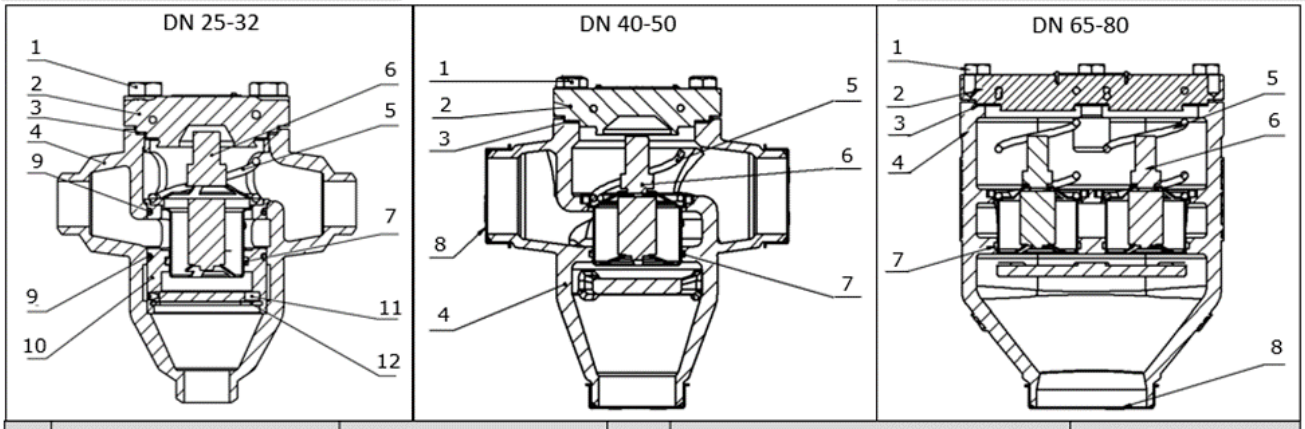

№	Деталь	Материал	№	Деталь	Материал
1	Болт	Сталь 8.8 / A2-70	7	Направляющие кольцо	PTFE
2	Крышка	Сталь A105 / Q345	8	Транспортировочный колпачок	Пластик PVC
3	Плоская прокладка	AFM-34	9	Кольцевое уплотнение	Хлоропрен
4	Корпус	Сталь LCC	10	Стакан клапана	Сталь
5	Пружина	Сталь 60Si2Mn	11	Стопорный блок	Сталь Q235
6	Термостат	Нерж. Сталь 304	12	Эластичное стопорное кольцо	Сталь 65Mn

Рисунок 1 - Конструкция

3. Технические параметры

Технические характеристики

Рабочая среда	Холодильные масла, ГХФУ и ГФУ - хладагенты. (Газы и жидкости, 1 и 2 группы опасности)
Номинальный диаметр (DN), мм	40
Номинальное давление (PN), бар	63
Присоединение к трубопроводу	Под сварку встык
Наружный диаметр присоединительных патрубков, мм	48,3
Пропускная способность Kv, м3/ч	18
Количество термостатов в корпусе, шт.	1
Уставка регулировани термостата, ºC	60
Температура полного открытия теромстата, ºC	~70
Рабочая температура термостата, °C	-10°C…+93°C
Рабочая температура корпуса клапана, °C	-45…+150
Класс герметичности	C

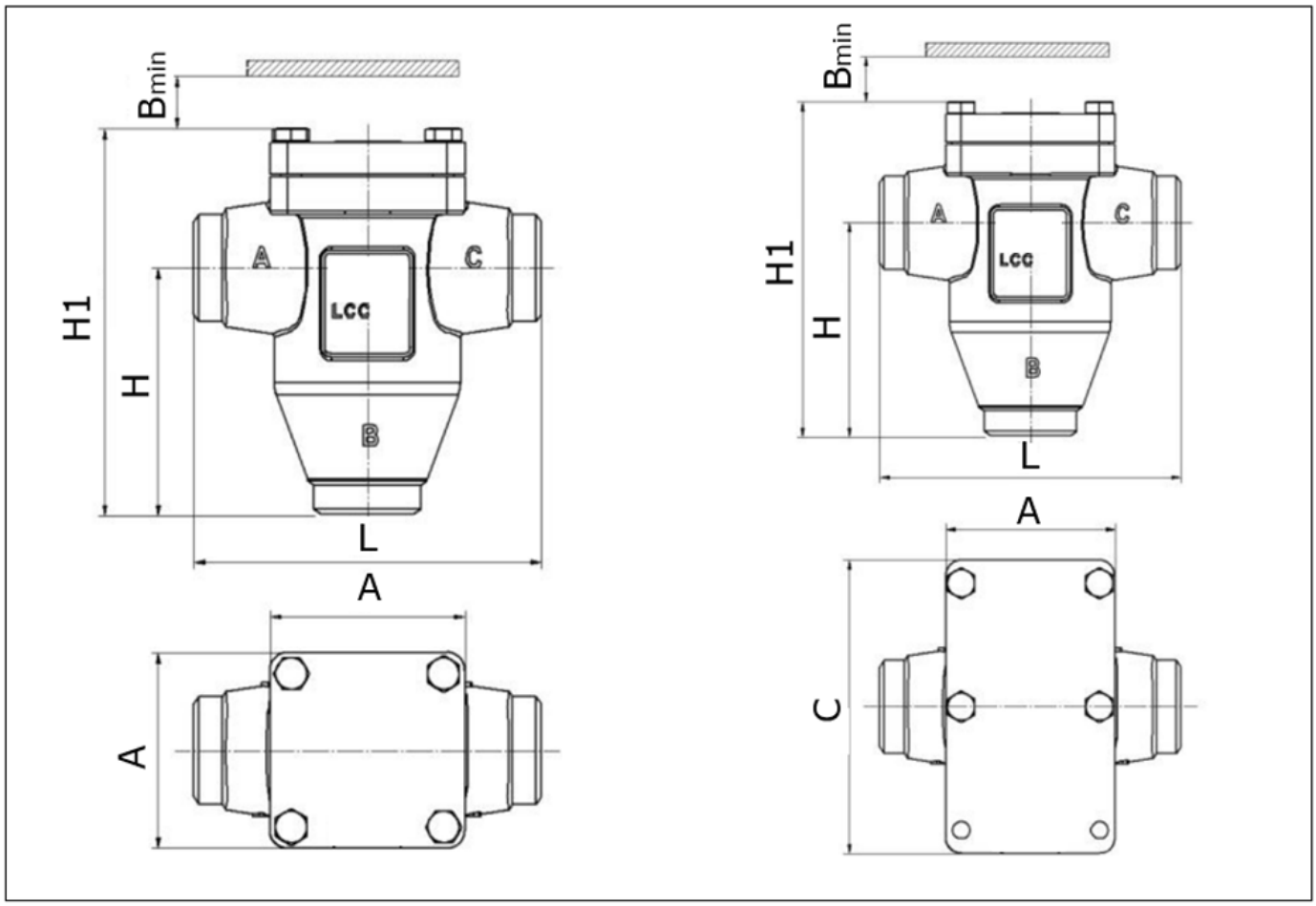

Рисунок 2 - Габариты

Дополнительные технические характеристики

H1, мм	215
H, мм	138
L, мм	196
A, мм	110
Bmin, мм	90
C, мм	-

Показатели надёжности

Показатель надежности	Наименование показателя (для арматуры, отказ которой может быть критическим/не является критическим)	Размерность
Показатель безопасности	Средняя наработка на отказ или средняя наработка до отказа	50 000 часов

Показатели долговечности	Средний полный срок службы (до списания) и (или) средний срок службы до капитального ремонта	10 лет
	Средний полный ресурс (до списания) и (или) средний ресурс до капитального ремонта	50 000 часов
Показатели сохраняемости	Средний срок хранения	3 года
Показатель ремонтопригодности	Среднее время на восстановление работоспособного состояния или средняя оперативная продолжительность планового ремонта	2 часа
	Средняя трудоемкость работ по восстановлению работоспособного состояния или средняя оперативная трудоемкость планового ремонта	2 часа

Наименование показателя		Размерность
Назначенные показатели	Назначенный ресурс	50 000 часов
	Назначенный срок службы	10 лет
	Назначенный срок хранение	3 года
Показатели безотказности	Вероятность безотказной работы в течение назначенного ресурса, по отношению к критическим отказам (к критическому отказу)	-
	Коэффициент оперативной готовности (для арматуры, работающей в режиме ожидания)	-

4. Комплектность
В комплект поставки входят:

- клапанМодификация ORV-R 40 с термостатом 60ºС
- дополнительное прокладочное уплотнение поз. 3 рис. 1
- инструкция по монтажу
- паспорт (предоставляется по запросу в электронной форме);
- руководство по эксплуатации (предоставляется по запросу в электронном виде).

5. Утилизация
Утилизация изделия производится в соответствии с установленным на предприятии порядком (переплавка, захоронение, перепродажа), составленным в соответствии с Законами РФ № 96-ФЗ «Об охране атмосферного воздуха», № 89-ФЗ «Об отходах производства и потребления», № 52-ФЗ «О санитарно-эпидемиологическом благополучии населения», а также другими российскими и региональными нормами, актами, правилами, распоряжениями и т.д., принятыми во исполнение указанных законов.

6. Приемка и испытания

7. Сертификация

EAC	

8. Гарантийные обязательства

Изготовитель/продавец гарантирует соответствие клапанов техническим требованием при соблюдении потребителем условий транспортирования, хранения и эксплуатации.

Гарантийный срок эксплуатации и хранения клапанов составляет - 12 месяцев с даты продажи, указанной в транспортных документах, или 18 месяцев с даты производства.

Срок службы клапанов при соблюдении рабочих диапазонов согласно паспорту/инструкции по эксплуатации и проведении необходимых сервисных работ – 10 лет с даты продажи, указанной в транспортных документах.